Getreidequetsche
GQ 1015-16 / 1022-16

- Für alle Getreidearten (ausgenommen Mais und Ölfrüchte)
- Sehr geräuscharm durch Keilriemenantrieb
- Beide Walzen angetrieben mittels Kunststoffzahnräder
- Walzenschnellverstellung mittels Exzenter
- Gehärtete Walzen aus Vollmaterial
- Walzendurchmesser 160 mm bei beiden Typen
- Schalter-Stecker-Kombination mit Motorschutz und Amperemeter
- Fremdkörperabscheidung mittels Doppelstabmagnet, leicht zu reinigen
- Wahlweise ohne Gestell, mit höhenverstellbarem Gestell oder mit Wandkonsole
- Zwei baugleiche Walzen → bei rechtzeitigem Wechsel kann aufgrund der geänderten Drehrichtung die Lebensdauer wesentlich erhöht werden

GRUBER - Qualitätsvorteil:
Gehärtete Walzen aus Vollmaterial (keine Schweißnähte) für noch mehr Stabilität und längere Lebensdauer.

gehärtete Walzen aus Vollmaterial

Leistungstabelle:		1015-16	1022-16
Motorgröße	kW / V	1,5 / 400	2,2 / 400
Getreide, Hafer	ca. kg/Std	200-350	320-500
Eigengewicht	kg	102	108

Doppelstabmagnet

Abm.	1015-16	1022-16
A	660	660
B	950-1080	950-1080
C	450–680	450–680
D	1020-1250	1020-1250
E	450	450
F	450	450
Maßangaben in mm		

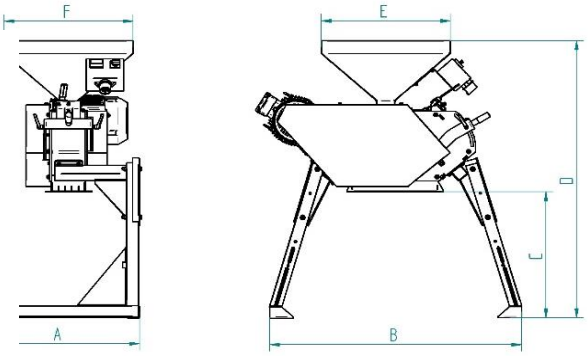

Getreidequetsche Type 1015-16, 1022-16

Grundausrüstung:
Quetsche mit Motor, Schalter-Stecker-Kombination mit Motorschutz und Amperemeter, Magnetabscheider, Einlaufgosse mit ca. 20 kg Fassungsvermögen, **wahlweise mit Gestell, mit Wandkonsole oder ohne Gestell und ohne Wandkonsole**

Best.Nr.:	*Artikelbezeichnung*
140565	**Quetsche Type 1015-16, Motor 1,5kW./400V. mit Gestell**
140566	**Quetsche Type 1015-16, Motor 1,5kW./400V. mit Wandkonsole**
140567	**Quetsche Type 1015-16, Motor 1,5kW./400V. ohne Gestell, ohne Wandkonsole**
140568	**Quetsche Type 1022-16, Motor 2,2kW./400V. mit Gestell**
140569	**Quetsche Type 1022-16, Motor 2,2kW./400V. mit Wandkonsole**
140570	**Quetsche Type 1022-16, Motor 2,2kW./400V. ohne Gestell, ohne Wandkonsole**
140571	Auslaufübergang für Quetsche 1015-16 / 1022-16 Ø 150 mit Sicke

Gruber ...bekannt für Qualität
www.getreidetechnik.com

Getreidequetsche
GQ 1040-30 / 1055-30 / 1075-30

- Für alle Getreidearten, Mais und Ölfrüchte
- Auch für Feuchtmais geeignet
  Zubehör: Abstreifer erforderlich
- Sehr geräuscharm durch Keilriemenantrieb
- Beide Walzen angetrieben mittels Kunststoffzahnräder
- Walzenschnellverstellung mittels Exzenter
- Gehärtete Walzen aus Vollmaterial
- Walzendurchmesser 300 mm bei allen Typen
- Schalter-Stecker-Kombination mit Motorschutz und Amperemeter
- Fremdkörperabscheidung mittels Doppelstabmagnet, leicht zu reinigen
- Wahlweise ohne Gestell, mit höhenverstellbarem Gestell oder mit Wandkonsole
- Zwei baugleiche Walzen → bei rechtzeitigem Wechsel kann aufgrund der geänderten Drehrichtung die Lebensdauer wesentlich erhöht werden

GRUBER - Qualitätsvorteil:
Gehärtete Walzen aus Vollmaterial (keine Schweißnähte) für noch mehr Stabilität und längere Lebensdauer.

Leistungstabelle:		1040-30	1055-30	1075-30
Motorgröße	kW / V	4,0 / 400	5,5 / 400	7,5 / 400
Getreide	ca. kg/Std	700-1100	1000-1500	1300-2000
Mais/Erbsen /Bohnen	ca. kg/Std	500-800	700-1100	900-1500
Eigengewicht	kg	295	335	345

Abm	1040-30	1055-30	1075-30
A	710	710	710
B	1120-1280	1120-1280	1120-1280
C	415–675	415-675	415-675
D	1230-1490	1230-1490	1230-1490
E	655	655	655
F	655	655	655
Maßangaben in mm			

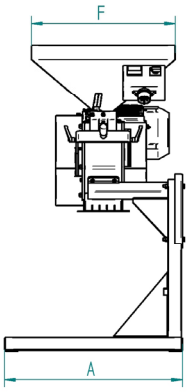

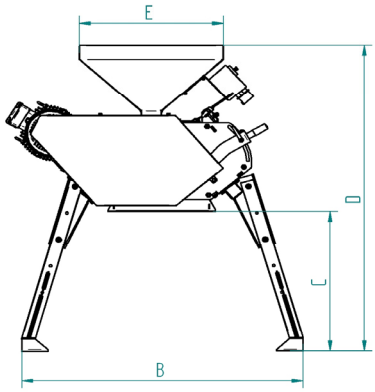

Getreidequetsche Type 1040-30, 1055-30, 1075-30

Grundausrüstung:
Quetsche mit Motor, Schalter-Stecker-Kombination mit Motorschutz und Amperemeter, Magnetabscheider, Einlaufgosse mit ca. 50 kg Fassungsvermögen, **wahlweise mit Gestell, mit Wandkonsole oder ohne Gestell und ohne Wandkonsole**

Best.Nr.:	*Artikelbezeichnung*
124450	**Quetsche Type 1040-30, Motor 4,0kW./400V. mit Gestell**
124491	**Quetsche Type 1040-30, Motor 4,0kW./400V. mit Wandkonsole**
124439	**Quetsche Type 1040-30, Motor 4,0kW./400V. ohne Gestell, ohne Wandkonsole**
124502	**Quetsche Type 1055-30, Motor 5,5kW./400V. mit Gestell**
124518	**Quetsche Type 1055-30, Motor 5,5kW./400V. mit Wandkonsole**
124496	**Quetsche Type 1055-30, Motor 5,5kW./400V. ohne Gestell, ohne Wandkonsole**
124520	**Quetsche Type 1075-30, Motor 7,5kW./400V. mit Gestell**
124521	**Quetsche Type 1075-30, Motor 7,5kW./400V. mit Wandkonsole**
124519	**Quetsche Type 1075-30, Motor 7,5kW./400V. ohne Gestell, ohne Wandkonsole**
124473	Einlaufschieber elektrisch ansteuerbar f. Quetsche 1040-30
126237	Einlaufschieber elektrisch ansteuerbar f. Quetsche 1055,30 / 1075-30
106342	Auslaufübergang für Quetsche 1040-30 Ø 200 mit Sicke
106358	Auslaufübergang für Quetsche 1055-30 / 1075-30 Ø 200 mit Sicke
106321	Walzenabstreifer f. Quetsche 1040-30
106348	Walzenabstreifer f. Quetsche 1055-30 / 1075-30

Hammermühle Super 40 / 55 / 75

- Zum Schroten von Getreide jeder Art
- Spezial-Hammerwerk mit 16 Schläger (jeder Schläger 4 x wendbar)
- Geringe Erwärmung des Schrotes
- Antrieb mit Elektromotor 3000 Upm.
- Gummistandfüße bei Ausführung mit Mehlkasten
- Weitgehend staubfreies Arbeiten
- Schwenkbare Füllgosse
- Einfacher Siebwechsel
- Elektroausrüstung kpl. verkabelt mit Schalter-Steckerkombination, Motorschutzschalter, und Amperemeter

Leistungstabelle		40	55	75
E-Motor	kW	4,0	5,5	7,5
Mahlleistung Getreide, Mais	ca. kg / Std	400-800	550-1100	750-1500
Eigengewicht mit Mehlkasten	kg	138	152	158
Eigengewicht mit Ablauftrichter	kg	112	126	132

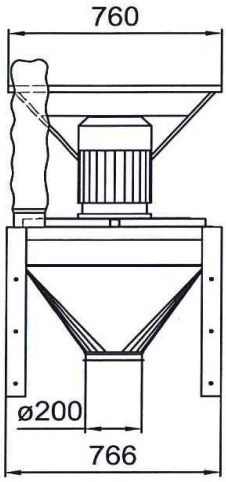

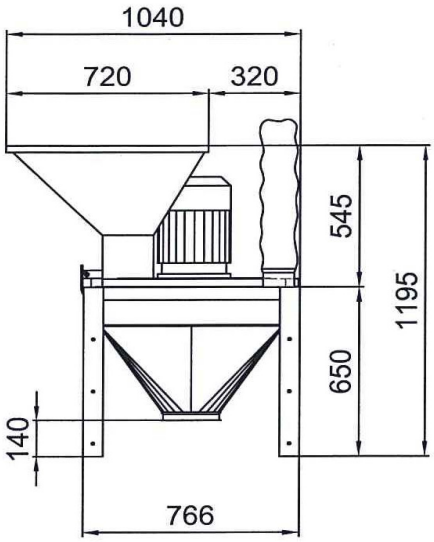

Mühle mit Ablauftrichter

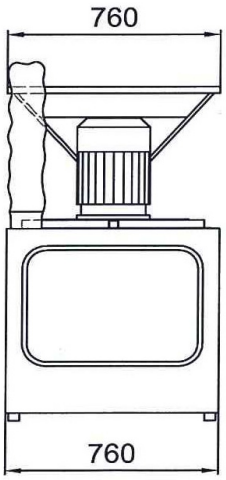

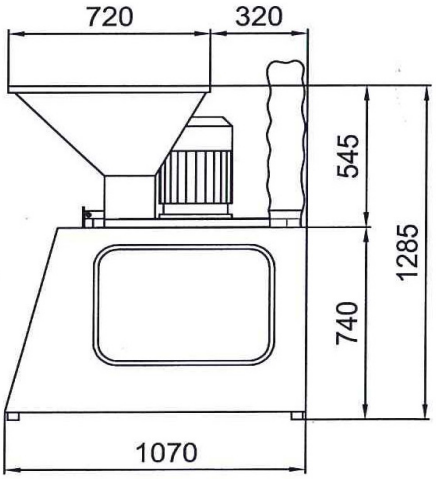

Mühle mit Mehlkasten

Hammermühlen ohne Gebläse

Gruber ...bekannt für Qualität
www.getreidetechnik.com

Hammermühle Super in Ganzstahlausführung

Grundausrüstung:
Einlauftrichter kippbar (ca. 45 kg. Fassungsvermögen), Hammerwerk mit 16 Schläger, Filterentlüftung (für weitgehend staubfreie Arbeit und kühlen Schrot), Motor mit Sterndreieckschalter, Amperemeter und Stecker - kpl. verkabelt - betriebsfertig, **ohne Sieb. Wahlweise mit Vorratskasten inkl. Gummistandfüße, mit Ablauftrichter oder ohne Vorratskasten und ohne Ablauftrichter**

Best.Nr.:	*Artikelbezeichnung*
112665	**Super 40,** Motor 4,0 kW. / 400 V, Vorratskasten 450 Liter
112670	**Super 55,** Motor 5,5 kW. / 400 V, Vorratskasten 450 Liter
112675	**Super 75,** Motor 7,5 kW. / 400 V, Vorratskasten 450 Liter
112663	**Super 40,** Motor 4,0 kW. / 400 V, Ablauftrichter Rohranschluss 200Ø
112668	**Super 55,** Motor 5,5 kW. / 400 V, Ablauftrichter, Rohranschluss 200Ø
112673	**Super 75,** Motor 7,5 kW. / 400 V, Ablauftrichter, Rohranschluss 200Ø
112667	**Super 40,** Motor 4,0 kW. / 400 V, Mühle ohne Vorratskasten bzw. Trichter
112672	**Super 55,** Motor 5,5 kW. / 400 V, Mühle ohne Vorratskasten bzw. Trichter
112677	**Super 75,** Motor 7,5 kW. / 400 V, Mühle ohne Vorratskasten bzw. Trichter
111200	Rundlochsieb Super / 2,0 mm (1 Garn. = 4 Stk.)
111201	Rundlochsieb Super / 2,5 mm (1 Garn. = 4 Stk.)
111202	Rundlochsieb Super / 3,0 mm (1 Garn. = 4 Stk.)
111203	Rundlochsieb Super / 3,5 mm (1 Garn. = 4 Stk.)
111204	Rundlochsieb Super / 4,0 mm (1 Garn. = 4 Stk.)
111205	Rundlochsieb Super / 2,5 mm verstärkt (1 Garn. = 4 Stk.)
111206	Rundlochsieb Super / 3,0 mm verstärkt (1 Garn. = 4 Stk.)
111207	Rundlochsieb Super / 3,5 mm verstärkt (1 Garn. = 4 Stk.)
111208	Rundlochsieb Super / 4,0 mm verstärkt (1 Garn. = 4 Stk.)
111209	Rundlochsieb Super / 4,5 mm verstärkt (1 Garn. = 4 Stk.)
111210	Rundlochsieb Super / 5,0 mm verstärkt (1 Garn. = 4 Stk.)
211181	Rundlochsieb Super / 5,5 mm verstärkt (1 Garn. = 4 Stk.)
111211	Rundlochsieb Super / 6,0 mm verstärkt (1 Garn. = 4 Stk.)
111212	Rundlochsieb Super / 7,0 mm verstärkt (1 Garn. = 4 Stk.)
111213	Rundlochsieb Super / 8,0 mm verstärkt (1 Garn. = 4 Stk.)
111214	Rundlochsieb Super / 10,0 mm verstärkt (1 Garn. = 4 Stk.)
107689	Hammermühlenschläger (1 Satz = 16 Stk.) Ersatzteil
143472	Fußverlängerung für Ablauftrichter bis max. 0,5 m

Hochleistungs-Hammermühlen ohne Gebläse

Gruber ...bekannt für Qualität
www.getreidetechnik.com

Hammermühle Xtreme 75 / 95 / 110 / 150 / 185 / 300 / 370 / 450 / 550

- Zum Schroten von Getreide jeder Art
- Ganzstahlkonstruktion – robust und zuverlässig
- Hohe Dauerleistung bei geringem Verschleiß
- Spezial-Hammerwerk – da jeder Schläger 4 x wendbar
- Beste Schrotqualität bei allen Getreidearten (geringe Erwärmung des Mahlgutes)
- Antrieb mit Elektromotor 3000 Upm.
- Weitgehend staubfreies Arbeiten
- Einfacher Siebwechsel
- Problemloses Aufstellen und Montieren
- Einfachste Bedienung und Handhabung

Option:
Vollautomatische Mengenregulierung
Schläger aus Hartmetall (nicht wendbar!)

Hammermühle Xtreme 110
mit Einlaufgehäuse mechanisch,
Einlauftrichter u. Mühlengestell

Spezial Hammerwerk

Einlaufgehäuse mit Magnet und Handschieber

Einlaufgehäuse mit Magnet und Stellmotor

Überlauf- und Durchlaufwächter abhängig von der Einbausituation der Hammermühle erforderlich.
(z.B. Beschickung und Entleerung der Hammermühle mit Förderschnecken!)

Überlaufwächter mit Einbaugehäuse

Durchlaufwächter mit Auslaufübergang

Leistungstabelle	75	95	110	150	185	300	370	450	550
E-Motor kW	7,5	9,5	11,0	15,0	18,5	30,0	37,0	45,0	55,0
Mahlleistung Getreide, Mais ca. kg/Std.	700 – 1300	900 – 1600	1000 – 1900	1400 – 2600	1700 – 3200	2800 – 5200	3400 – 6400	4200 – 7800	5100 – 9600
Schlägeranzahl	20 Stk.	20 Stk.	32 Stk.	32 Stk.	32 Stk.	44 Stk.	44 Stk.	56 Stk.	56 Stk.
Eigengewicht kg	150	162	190	198	215	340	358	650	710

Hochleistungs-Hammermühlen ohne Gebläse

Gruber ...bekannt für Qualität
www.getreidetechnik.com

Hammermühle Xtreme 75 / 95 / 110 / 150 / 185 / 300 / 370 / 450 / 550

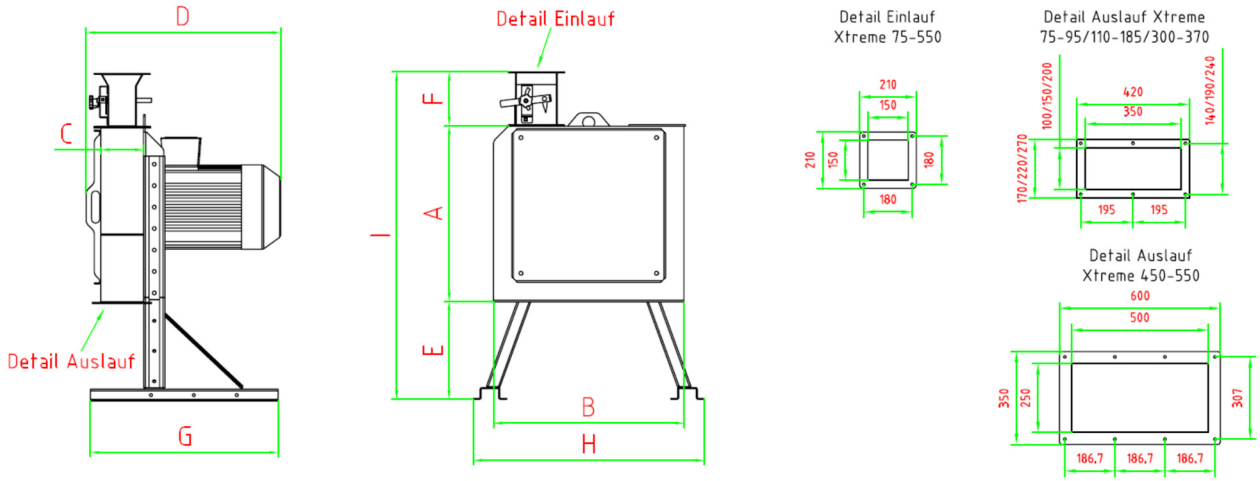

Abm. mm:	A	B	C	D	E	F	G	H	I
7,5 kW.	660	710	110	540	360-600	200	700	860	1220-1460
9,5 kW	660	710	110	580	360-600	200	700	860	1220-1460
11,0 kW.	660	710	160	705	360-600	200	700	860	1220-1460
15,0 kW.	660	710	160	705	360-600	200	700	860	1220-1460
18,5 kW.	660	710	160	750	360-600	200	700	860	1220-1460
30,0 kW.	660	710	210	930	350-510	200	1050	810	1210-1370
37,0 kW.	660	710	210	930	350-510	200	1050	810	1210-1370
45,0 kW.	690	810	265	1035	360-520	200	1050	1010	1250-1410
55,0 kW.	690	810	265	1110	360-520	200	1050	1010	1250-1410

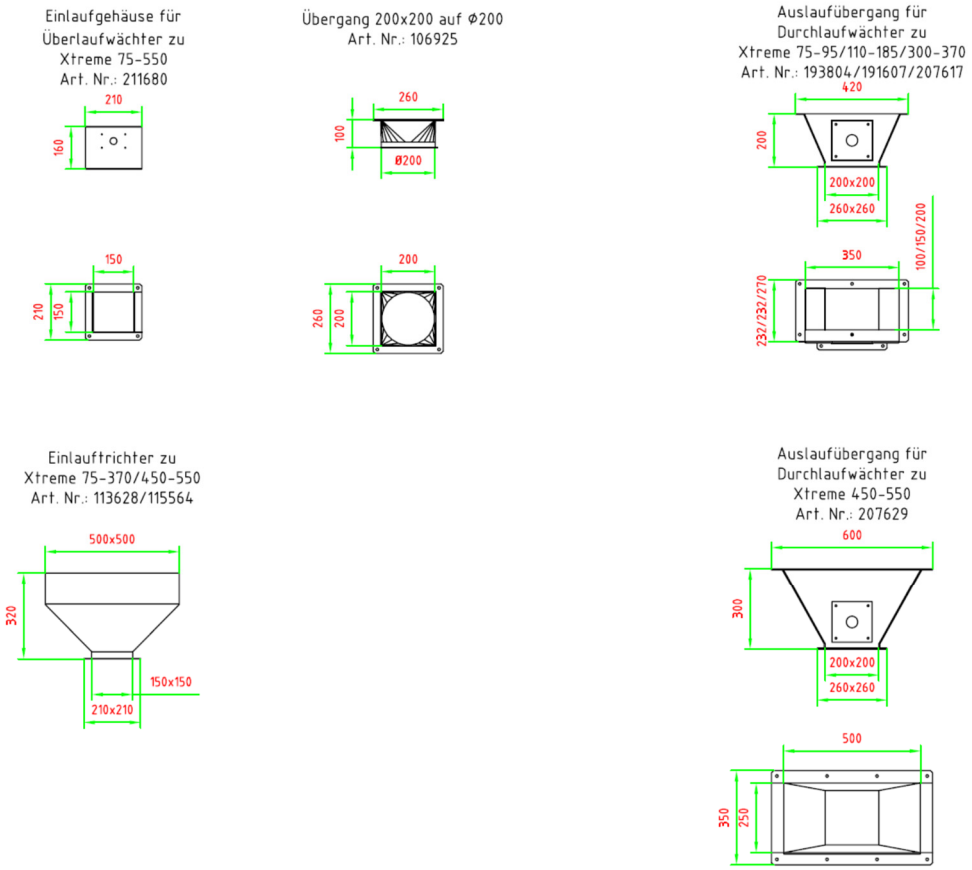

Hochleistungs-Hammermühlen ohne Gebläse

Gruber ...bekannt für Qualität
www.getreidetechnik.com

Hammermühle Xtreme 75 / 95

Grundausrüstung:
Mühle mit Motor 7,5 oder 9,5 kW., Schlägerrotor mit 20 Stk. Schläger, Anschlussmöglichkeit für Einlaufgehäuse und Entlüftung, Auslauf 100 x 350, **ohne Sieb, ohne Einlaufgehäuse, ohne weiteres Zubehör, ohne Elektroausrüstung**

Best.Nr.:	*Artikelbezeichnung*
113577	**Xtreme 75,** Motor 7,5 kW.
113622	**Xtreme 95,** Motor 9,5 kW.
111289	Rundlochsieb Xtreme 75/95 / 2,5 mm verstärkt
111290	Rundlochsieb Xtreme 75/95 / 3,0 mm verstärkt
111291	Rundlochsieb Xtreme 75/95 / 3,5 mm verstärkt
111292	Rundlochsieb Xtreme 75/95 / 4,0 mm verstärkt
111293	Rundlochsieb Xtreme 75/95 / 4,5 mm verstärkt
111294	Rundlochsieb Xtreme 75/95 / 5,0 mm verstärkt
211184	Rundlochsieb Xtreme 75/95 / 5,5 mm verstärkt
111295	Rundlochsieb Xtreme 75/95 / 6,0 mm verstärkt
111296	Rundlochsieb Xtreme 75/95 / 7,0 mm verstärkt
111297	Rundlochsieb Xtreme 75/95 / 8,0 mm verstärkt
107677	Hammermühlenschläger (1 Satz = 20 Stk.) Ersatzteil pro Schläger
178943	Hammermühlenschläger Hartmetall (1 Satz = 20 Stk.) Ersatzteil pro Schläger
130235	Einlaufgehäuse zu Xtreme 75 mit Magnet und Handschieber
130234	Einlaufgehäuse zu Xtreme 75 mit Magnet und Stellmotor für automatische Einlaufregulierung (ohne Steuerung!)
113590	Einlaufgehäuse zu Xtreme 95 mit Magnet und Handschieber
113580	Einlaufgehäuse zu Xtreme 95 mit Magnet und Stellmotor für automatische Einlaufregulierung (ohne Steuerung!)
113628	Einlauftrichter zu Xtreme 75 bis 370, Abm.: 500x500x320
106709	Übergangsstück zu Xtreme 75/95, für Einlaufgehäuse eckig / Ø 150 Sicke
128707	Entlüftung Xtreme 75/95, ohne Filterschlauch
113591	Mühlengestell für Xtreme 75 bis 185, höhenverstellbar
200093	Mühlengestell für Xtreme 75 bis 185, höhenverstellbar, erhöhte Ausführung +320 mm
202491	Gummifüße für Gestell Xtreme 75 bis 185
193804	Auslaufübergang zu Xtreme 75/95 für Drehflügelschalter Xtreme Abm.: eckig 350 x 100 auf eckig 200 x 200
106925	Übergang eckig 200 x 200 / Ø 200 Sicke

Hammermühle Xtreme 110 / 150 / 185

Grundausrüstung:
Mühle mit Motor 11,0, 15,0 oder 18,5 kW., Schlägerrotor mit 32 Stk. Schläger, Anschlussmöglichkeit für Einlaufgehäuse und Entlüftung, Auslauf 150 x 350, **ohne Sieb, ohne Einlaufgehäuse, ohne weiteres Zubehör, ohne Elektroausrüstung**

Best.Nr.:	*Artikelbezeichnung*
113633	**Xtreme 110,** Motor 11,0 kW.
113667	**Xtreme 150,** Motor 15,0 kW.
113668	**Xtreme 185,** Motor 18,5 kW.
111302	Rundlochsieb Xtreme 110/150/185 / 2,5 mm verstärkt
111303	Rundlochsieb Xtreme 110/150/185 / 3,0 mm verstärkt
111304	Rundlochsieb Xtreme 110/150/185 / 3,5 mm verstärkt
111305	Rundlochsieb Xtreme 110/150/185 / 4,0 mm verstärkt
111306	Rundlochsieb Xtreme 110/150/185 / 4,5 mm verstärkt
111307	Rundlochsieb Xtreme 110/150/185 / 5,0 mm verstärkt
211185	Rundlochsieb Xtreme 110/150/185 / 5,5 mm verstärkt
111308	Rundlochsieb Xtreme 110/150/185 / 6,0 mm verstärkt
111309	Rundlochsieb Xtreme 110/150/185 / 7,0 mm verstärkt
111310	Rundlochsieb Xtreme 110/150/185 / 8,0 mm verstärkt
107677	Hammermühlenschläger (1 Satz = 32 Stk.) Ersatzteil pro Schläger
178943	Hammermühlenschläger Hartmetall (1 Satz = 32 Stk.) Ersatzteil pro Schläger
113639	Einlaufgehäuse zu Xtreme 110/150/185, mit Magnet und Handschieber
113635	Einlaufgehäuse zu Xtreme 110/150/185, mit Magnet und Stellmotor für automatische Einlaufregulierung (ohne Steuerung!)
113628	Einlauftrichter zu Xtreme 75 bis 370, Abm.: 500x500x320
106709	Übergangsstück zu Xtreme 110/150/185, für Einlaufgehäuse eckig / Ø 150 Sicke
128681	Entlüftung Xtreme 110/150/185, ohne Filterschlauch
113591	Mühlengestell für Xtreme 75 bis 185, höhenverstellbar
200093	Mühlengestell für Xtreme 75 bis 185, höhenverstellbar, erhöhte Ausführung +320 mm
202491	Gummifüße für Gestell Xtreme 75 bis 185
191607	Auslaufübergang zu Xtreme 110/150/185 für Drehflügelschalter Xtreme Abm.: eckig 350 x 150 auf eckig 200 x 200
106925	Übergang eckig 200 x 200 / Ø 200 Sicke

Hochleistungs-Hammermühlen ohne Gebläse

Gruber ...bekannt für Qualität
www.getreidetechnik.com

Hammermühle Xtreme 300 / 370

Grundausrüstung:
Mühle mit Motor 30,0 oder 37,0 kW., Schlägerrotor mit 44 Stk. Schläger, Anschlussmöglichkeit für Einlaufgehäuse und Entlüftung, Auslauf 200 x 350, **ohne Sieb, ohne Einlaufgehäuse, ohne weiteres Zubehör, ohne Elektroausrüstung**

Best.Nr.:	*Artikelbezeichnung*
113669	**Xtreme 300,** Motor 30,0 kW.
113717	**Xtreme 370,** Motor 37,0 kW.
111315	Rundlochsieb Xtreme 300 /370 / 2,5 mm verstärkt
111316	Rundlochsieb Xtreme 300 /370 / 3,0 mm verstärkt
111317	Rundlochsieb Xtreme 300 /370 / 3,5 mm verstärkt
111318	Rundlochsieb Xtreme 300 /370 / 4,0 mm verstärkt
111319	Rundlochsieb Xtreme 300 /370 / 4,5 mm verstärkt
111320	Rundlochsieb Xtreme 300 /370 / 5,0 mm verstärkt
211186	Rundlochsieb Xtreme 300 /370 / 5,5 mm verstärkt
111321	Rundlochsieb Xtreme 300 /370 / 6,0 mm verstärkt
111322	Rundlochsieb Xtreme 300 /370 / 7,0 mm verstärkt
111323	Rundlochsieb Xtreme 300 /370 / 8,0 mm verstärkt
107677	Hammermühlenschläger (1 Satz = 44 Stk.) Ersatzteil pro Schläger
178943	Hammermühlenschläger Hartmetall (1 Satz = 44 Stk.) Ersatzteil pro Schläger
113682	Einlaufgehäuse zu Xtreme 300/370, mit Magnet und Handschieber
113672	Einlaufgehäuse zu Xtreme 300/370, mit Magnet und Stellmotor für automatische Einlaufregulierung (ohne Steuerung!)
113628	Einlauftrichter zu Xtreme 75 bis 370, Abm.: 500x500x320
106709	Übergangsstück zu Xtreme 300/370, für Einlaufgehäuse eckig / Ø 150 Sicke
128706	Entlüftung Xtreme 300/370, ohne Filterschlauch
113683	Mühlengestell für Xtreme 300/370, höhenverstellbar
202492	Gummifüße mit Haltebügel für Gestell Xtreme 300 bis 550
207617	Auslaufübergang zu Xtreme 300/370 für Drehflügelschalter Xtreme Abm.: eckig 350 x 200 auf eckig 200 x 200
106925	Übergang eckig 200 x 200 / Ø 200 Sicke

Hammermühle Xtreme 450 / 550

Grundausrüstung:
Mühle mit Motor 45,0 oder 55,0 kW., Schlägerrotor mit 56 Stk. Schläger, Anschlussmöglichkeit für Einlaufgehäuse und Entlüftung, Auslauf 250 x 500, **ohne Sieb, ohne Einlaufgehäuse, ohne weiteres Zubehör, ohne Elektroausrüstung**

Best.Nr.:	*Artikelbezeichnung*
113718	**Xtreme 450,** Motor 45,0 kW.
113751	**Xtreme 550,** Motor 55,0 kW.
111329	Rundlochsieb Xtreme 450 /550 / 2,5 mm verstärkt
111330	Rundlochsieb Xtreme 450 /550 / 3,0 mm verstärkt
111331	Rundlochsieb Xtreme 450 /550 / 3,5 mm verstärkt
111332	Rundlochsieb Xtreme 450 /550 / 4,0 mm verstärkt
111333	Rundlochsieb Xtreme 450 /550 / 4,5 mm verstärkt
111334	Rundlochsieb Xtreme 450 /550 / 5,0 mm verstärkt
211187	Rundlochsieb Xtreme 450 /550 / 5,5 mm verstärkt
111335	Rundlochsieb Xtreme 450 /550 / 6,0 mm verstärkt
111336	Rundlochsieb Xtreme 450 /550 / 7,0 mm verstärkt
111337	Rundlochsieb Xtreme 450 /550 / 8,0 mm verstärkt
107677	Hammermühlenschläger (1 Satz = 56 Stk.) Ersatzteil pro Schläger
178943	Hammermühlenschläger Hartmetall (1 Satz = 56 Stk.) Ersatzteil pro Schläger
113724	Einlaufgehäuse zu Xtreme 450/550, mit Magnet und Handschieber
113720	Einlaufgehäuse zu Xtreme 450/550, mit Magnet und Stellmotor für automatische Einlaufregulierung (ohne Steuerung!)
115564	Einlauftrichter zu Xtreme 450/550, Abm.: 500x500x320
106709	Übergangsstück zu Xtreme 450/550, für Einlaufgehäuse eckig / Ø 150 Sicke
129970	Entlüftung Xtreme 450/550, ohne Filterschlauch
115006	Mühlengestell für Xtreme 450/550, höhenverstellbar
202492	Gummifüße mit Haltebügel für Gestell Xtreme 300 bis 550
207629	Auslaufübergang zu Xtreme 450/550 für Drehflügelschalter Xtreme Abm.: eckig 500 x 200 auf eckig 200 x 200
106925	Übergang eckig 200 x 200 / Ø 200 Sicke

Hochleistungs-Hammermühlen ohne Gebläse

Hammermühle Xtreme 75 / 95 / 110 / 150 / 185 / 300 / 370 / 450 / 550

Zubehör:

Best.Nr.:	*Artikelbezeichnung*
211680	Einbaugehäuse für Überlaufwächter Xtreme 75 bis 550
113628	Einlauftrichter zu Xtreme 75 bis 370, Abm.: 500x500x320
115564	Einlauftrichter zu Xtreme 450/550, Abm.: 500x500x320
191592	Aufsatz für Einlaufgosse Höhe 300 mm Xtreme 75 bis 370
119163	Deckel Einlaufgosse für 2 Stück Anschlüsse Ø 150 Xtreme 75 bis 550
119164	Deckel Einlaufgosse für 4 Stück Anschlüsse Ø 150 Xtreme 75 bis 550
148159	Magnetgitter für Einlaufgosse, Abm.: 300x300
170342	Drehflügel-Füllstandanzeiger Ex II 1/3D T80° = Durchlaufwächter
101530	Sensor kapazitiv DOL 41 R/230V ohne Zeitverzögerung = Überlaufwächter
101527	Einbauverschraubung für DOL Sensor

Erforderliche Filterschläuche (siehe Seite 28):

Xtreme 75/95/110/150/185	- 1 Stück Filterschlauch Länge 1,0 m
Xtreme 300/370	- 1 Stück Filterschlauch Länge 1,5 m
Xtreme 450/550	- 1 Stück Filterschlauch Länge 2,0 m

Überlaufwächter mit Einbaugehäuse

Durchlaufwächter mit Auslaufübergang

Überlauf- und Durchlaufwächter abhängig von der Einbausituation der Hammermühle erforderlich. (z.B. Beschickung und Entleerung der Hammermühle mit Förderschnecken!)

Saugfilter SRF 4:

für Hammermühlen ohne Gebläse

Best.Nr.:	*Artikelbezeichnung*
202487	Saugfilter SRF 4 mit automatischer Filterreinigung, 4 Stk. Filterschläuche Länge 2,0 m, Gebläse 0,75 kW und 2-Wegeverteiler mit elektr. Umschaltung, jedoch ohne Steuerung

Saugfilter SRF 4

Gruber

Gruber
Gruber

Hammermühle HM 1000 / HM 2000

- Zum Schroten von Getreide jeder Art
- Selbstsaugend – geeignet für kurze bis mittlere Ansaug- und Förderwege
- Kein Verstopfen dank Spezialansaugkopf mit Fremdkörperabscheider
- Antrieb mit Elektromotor 3000 Upm.
- Gehärtete Hämmer, viermal wendbar – daher längste Lebensdauer
- Robuste Konstruktion
- Zusatzausrüstung: Sichere motorlastabhängige Abschaltautomatik

Option:
Schläger aus Hartmetall (nicht wendbar!)

Technische Daten:		1000		2000		
E-Motor	kW	5,5	7,5	11,0	15,0	Getriebe
Mahlleistung Getreide, Mais	ca. kg/Std.	300-600	400-800	600-1200	800-1600	1000-2500
Ansaugung – Gebläse 2-flg.	m	5	5	5	5	
Ansaugung – Gebläse 4-flg.	m		10	10	8	8
Förderlänge – Gebläse 2-flg.	m	10	10	12	10	
Förderlänge – Gebläse 4-flg.	m		25	25	20	20
Schlägeranzahl	Stk.	10	10	16	16	16
Erforderliche Filterfläche	lfm	5	5	6	6	12
Eigengewicht	kg	162	171	249	273	258

Vollautomatische Mühlenabschaltautomatik

Bestehend aus:
Stahlblechgehäuse, Sonderschalter – Stern-Dreieck-Automatik, Schütz und Motorschutz, Strommessrelais, Amperemeter, inkl. Hauptschalter und NOT-AUS Taster, komplett verkabelt, mit Klemmleisten für Zuleitung und Motoranschluss (ohne Kabel). Die Abschaltautomatik kann bei Mitbestellung auf Ablaufschaltung – Mühle aus – Mischer ein – Mischzeit – Mischer aus – erweitert werden.

Arbeitsweise:
Sobald das Getreide geschrotet ist, läuft die Mühle leer, der Motor erreicht Leerlaufstrom. In diesem Moment tritt die Abschaltautomatik in Funktion. Nach Ablauf der eingestellten Nachlaufzeit schaltet die Mühle automatisch ab. Kein Kippschalter – daher verstopfungssicher

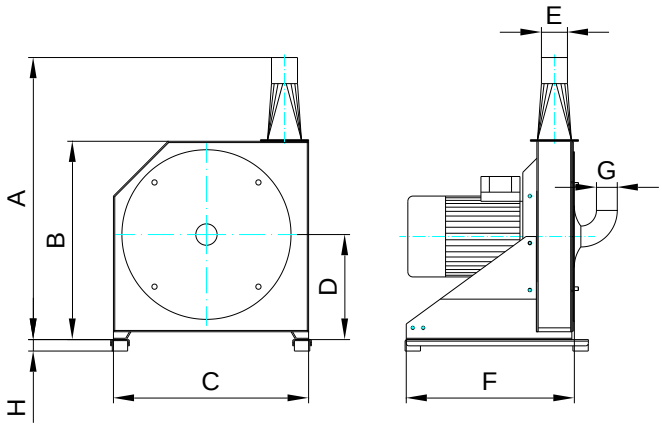

Abm.	HM 1000	HM 2000
A	1020 mm	1080 mm
B	760 mm	760 mm
C	750 mm	750 mm
D	400 mm	400 mm
E	80 mm	100 mm
F	620 mm	650 mm
G	80 mm	80 mm
H	44 mm	44 mm

Gebläsehammermühlen

Gruber ...bekannt für Qualität
www.getreidetechnik.com

Hammermühle HM 1000:

Grundausrüstung:
Mühle mit Gebläse 2-flg. (4-flg.), Schlägerrotor mit 10 Schläger, Mühlenmotor 5,5 oder 7,5 kW mit Klemmkasten, Rohrausblasstutzen Ø 80 mm, Rohransaugstutzen Ø 80 mm, **ohne Sieb, ohne Ansaugkopf, ohne Schalter-Stecker-Kombination**

Best.Nr.:	*Artikelbezeichnung*
103199	**HM 1000** / 5,5 kW. / 2-flg. Gebläse
103200	**HM 1000** / 7,5 kW. / 2-flg. Gebläse
103201	**HM 1000** / 7,5 kW. / 4-flg. Gebläse
237356	Ansaugkopf f. HM 1000 mit Fremdkörperabscheider
101448	Abschaltautomatik f. HM 1000 (5,5 kW - 7,5 kW)
101443	Abschaltautomatik inkl. Ablaufschaltung für Mühlenmotor 5,5 kW oder 7,5 kW und Mischermotor von 3,0 kW - 4,0 kW
132167	Abschaltautomatik inkl. Ablaufschaltung für Mühlenmotor 7,5 kW und Mischermotor von 5,5 kW - 7,5 kW
101498	Stern-Dreieckschalter mit Motorschutz und Amperemeter f. 5,5 kW.
101499	Stern-Dreieckschalter mit Motorschutz und Amperemeter f. 7,5 kW.
110832	Rundlochsieb HM 1000 / 2,0 mm
110833	Rundlochsieb HM 1000 / 2,5 mm
110834	Rundlochsieb HM 1000 / 3,0 mm
110835	Rundlochsieb HM 1000 / 3,5 mm
110836	Rundlochsieb HM 1000 / 4,0 mm
110837	Rundlochsieb HM 1000 / 2,5 mm verstärkt
110838	Rundlochsieb HM 1000 / 3,0 mm verstärkt
110839	Rundlochsieb HM 1000 / 3,5 mm verstärkt
110840	Rundlochsieb HM 1000 / 4,0 mm verstärkt
110841	Rundlochsieb HM 1000 / 4,5 mm verstärkt
110842	Rundlochsieb HM 1000 / 5,0 mm verstärkt
211179	Rundlochsieb HM 1000 / 5,5 mm verstärkt
110843	Rundlochsieb HM 1000 / 6,0 mm verstärkt
110844	Rundlochsieb HM 1000 / 7,0 mm verstärkt
110845	Rundlochsieb HM 1000 / 8,0 mm verstärkt
107677	Hammermühlenschläger (HM 1000 / 1 Satz = 10 Stk.) Ersatzteil
178943	Hammermühlenschläger Hartmetall (1 Satz = 10 Stk.) Ersatzteil
114550	Montageschienen mit Gummifüße und Haltebügel

Hammermühle HM 2000:

Grundausrüstung:
Mühle mit Gebläse 2-flg. (4-flg.), Schlägerrotor mit 16 Schläger, Mühlenmotor 11,0 oder 15,0 kW. (Sonderausrüstung: ZW-Getriebe 120 kW./ 1000 Upm.), Rohransaugstutzen Ø 80 mm, Rohrausblasstutzen Ø 100 mm, **ohne Sieb, ohne Ansaugkopf, ohne Schalter-Stecker-Kombination**

Best.Nr.:	*Artikelbezeichnung*
103202	**HM 2000** / 11,0 kW. / 2-flg. Gebläse
103203	**HM 2000** / 11,0 kW. / 4-flg. Gebläse
103204	**HM 2000** / 15,0 kW. / 2-flg. Gebläse
103205	**HM 2000** / 15,0 kW. / 4-flg. Gebläse
140699	**HM 2000** / ZW-Getriebe 120 kW. - 1000 Upm./ 4-flg. Gebläse
237356	Ansaugkopf f. HM 2000 mit Fremdkörperabscheider
101449	Abschaltautomatik f. HM 2000 (11,0 kW.)
101446	Abschaltautomatik f. HM 2000 (15,0 kW.)
101444	Abschaltautomatik inkl. Ablaufschaltung für Mühlenmotor 11,0 kW und Mischermotor von 3,0 kW - 4,0 kW
132168	Abschaltautomatik inkl. Ablaufschaltung für Mühlenmotor 11,0 kW und Mischermotor von 5,5 kW - 7,5 kW
155601	Stern-Dreieckschalter mit Motorschutz u. Amperemeter f. 11,0 kW/15,0 kW. Schweranlauf
110887	Rundlochsieb HM 2000 / 2,0 mm
110888	Rundlochsieb HM 2000 / 2,5 mm
110889	Rundlochsieb HM 2000 / 3,0 mm
110890	Rundlochsieb HM 2000 / 3,5 mm
110891	Rundlochsieb HM 2000 / 4,0 mm
110892	Rundlochsieb HM 2000 / 2,5 mm verstärkt
110893	Rundlochsieb HM 2000 / 3,0 mm verstärkt
110894	Rundlochsieb HM 2000 / 3,5 mm verstärkt
110895	Rundlochsieb HM 2000 / 4,0 mm verstärkt
110896	Rundlochsieb HM 2000 / 4,5 mm verstärkt
110897	Rundlochsieb HM 2000 / 5,0 mm verstärkt
211180	Rundlochsieb HM 2000 / 5,5 mm verstärkt
110898	Rundlochsieb HM 2000 / 6,0 mm verstärkt
110899	Rundlochsieb HM 2000 / 7,0 mm verstärkt
110900	Rundlochsieb HM 2000 / 8,0 mm verstärkt
107677	Hammermühlenschläger (HM 2000 / 1 Satz = 16 Stk.) Ersatzteil
178943	Hammermühlenschläger Hartmetall (1 Satz = 16 Stk.) Ersatzteil
114550	Montageschienen mit Gummifüße und Haltebügel

Zubehör Rohrteile siehe Seite 27

Hochleistungs-Gebläsehammermühlen

Gruber ...bekannt für Qualität www.getreidetechnik.com

Hochleistungshammermühle Ultra 75 / 95 / 110 / 150

- Zum Schroten von Getreide jeder Art
- Hohe Mahlleistung durch 3-Kammer-System
- Alle Verschleißteile am Gebläselaufrad bzw. Mahlrotor sind geschraubt (Reparaturarbeiten ohne schweißen möglich)
- Lange Lebensdauer, da wichtige Verschleißteile aus CREUSABRO 4000 gefertigt sind
- Antrieb mit Elektromotor 3000 Upm.
- Geschraubtes Verschleißblech im Gebläseraum
- Gehärtete Hämmer, viermal wendbar - daher längste Lebensdauer
- Robuste Konstruktion

Option:
Schläger aus Hartmetall (nicht wendbar!)

GRUBER - Qualitätsvorteil

Wichtige Verschleißteile (Gebläse und Rotorteile) sind aus **CREUSABRO 4000 (= hoch verschleißfester Stahl)** gefertigt, daher höchste Verschleißfestigkeit, hoher Verschleißwiderstand – für extreme Einsatzbedingungen

Technische Daten:		Ultra 75	Ultra 95	Ultra 110	Ultra 150
E-Motor	kW	7,5	9,5	11,0	15,0
Mahlleistung Getreide, Mais	ca. kg/Std.	500-900	600-1100	800-1400	1100-2000
Ansaugung – Gebläse 3-flg.	m	15	12	15	10
Ansaugung – Gebläse 6-flg.	m	25	20	30	25
Förderlänge – Gebläse 3-flg.	m	30	20	30	20
Förderlänge – Gebläse 6-flg.	m	40	30	50	40
Schlägeranzahl	Stk.	12	12	16	16
Erforderliche Filterfläche	lfm	12	12	12	12
Eigengewicht	kg	199	214	266	280

Vollautomatische Mühlenabschaltautomatik

Bestehend aus:
Stahlblechgehäuse, Sonderschalter - Stern-Dreieck-Automatik, Schütz und Motorschutz, Strommessrelais, Amperemeter, inkl. Hauptschalter und NOT-AUS Taster, komplett verkabelt, mit Klemmleisten für Zuleitung und Motoranschluss (ohne Kabel). Die Abschaltautomatik kann bei Mitbestellung auf Ablaufschaltung – Mühle aus – Mischer ein – Mischzeit – Mischer aus – erweitert werden.

Arbeitsweise:
Sobald das Getreide geschrotet ist, läuft die Mühle leer, der Motor erreicht Leerlaufstrom. In diesem Moment tritt die Abschaltautomatik in Funktion. Nach Ablauf der eingestellten Nachlaufzeit schaltet die Mühle automatisch ab. Kein Kippschalter – daher verstopfungs-sicher

Abm.	Ultra 75/95	Ultra 110/150
A	1070 mm	1070 mm
B	700 mm	700 mm
C	760 mm	760 mm
D	388 mm	388 mm
E	100 mm	100 mm
F	690 mm	720 mm
G	100 mm	100 mm
H	44 mm	44 mm

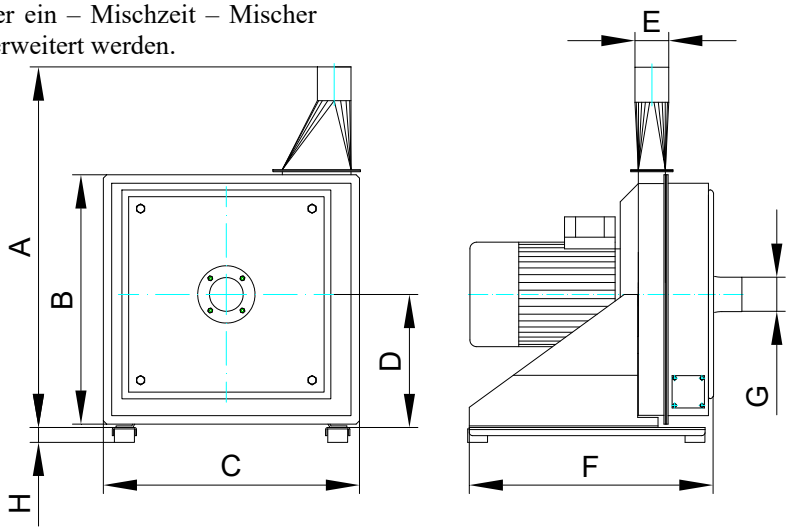

Hochleistungs-Gebläsehammermühlen

Gruber ...bekannt für Qualität
www.getreidetechnik.com

Hammermühle Ultra 75 / 95:

Grundausrüstung:
Mühle mit Gebläse 3-flg. (6-flg.), Schlägerrotor mit 12 Schläger, Mühlenmotor 7,5 oder 9,5 kW. mit Klemmkasten, Rohrausblasstutzen Ø 100 mm, Rohransaugstutzen Ø 80 mm, **ohne Sieb, ohne Ansaugkopf, ohne Schalter-Stecker-Kombination**

Best.Nr.:	*Artikelbezeichnung*
106008	**Hammermühle Ultra 75 / 7,5 kW./ Gebläse 3-flg.**
106009	**Hammermühle Ultra 75 / 7,5 kW./ Gebläse 6-flg.**
106010	**Hammermühle Ultra 95 / 9,5 kW./ Gebläse 3-flg.**
106011	**Hammermühle Ultra 95 / 9,5 kW./ Gebläse 6-flg.**
107113	Steinsammelvorrichtung mit eingebautem Magnet
237356	Ansaugkopf mit Fremdkörperabscheider
101448	Abschaltautomatik für Ultra 75 (7,5 kW.)
101449	Abschaltautomatik für Ultra 95 (9,5 kW.)
101499	Stern-Dreieckschalter mit Motorschutz und Amperemeter für 7,5 kW.
101500	Stern-Dreieckschalter mit Motorschutz und Amperemeter für 9,5 kW.
111230	Rundlochsieb Ultra 75/95 / 2,5 mm verstärkt
111231	Rundlochsieb Ultra 75/95 / 3,0 mm verstärkt
111232	Rundlochsieb Ultra 75/95 / 3,5 mm verstärkt
111233	Rundlochsieb Ultra 75/95 / 4,0 mm verstärkt
111234	Rundlochsieb Ultra 75/95 / 4,5 mm verstärkt
111235	Rundlochsieb Ultra 75/95 / 5,0 mm verstärkt
211182	Rundlochsieb Ultra 75/95 / 5,5 mm verstärkt
111236	Rundlochsieb Ultra 75/95 / 6,0 mm verstärkt
111237	Rundlochsieb Ultra 75/95 / 7,0 mm verstärkt
111238	Rundlochsieb Ultra 75/95 / 8,0 mm verstärkt
107677	Hammermühlenschläger (Ultra 75/95 / 1 Satz = 12 Stk.) Ersatzteil
178943	Hammermühlenschläger Hartmetall (1 Satz = 12 Stk.) Ersatzteil
114550	Montageschienen mit Gummifüße und Haltebügel

Hammermühle Ultra 110 / 150:

Grundausrüstung:
Mühle mit Gebläse 3-flg. (6-flg.), Schlägerrotor mit 16 Schläger, Mühlenmotor 11,0 oder 15,0 kW. mit Klemmkasten, Rohransaugstutzen Ø 80 mm, Rohrausblasstutzen Ø 100 mm, **ohne Sieb, ohne Ansaugkopf, ohne Schalter-Stecker-Kombination**

Best.Nr.:	*Artikelbezeichnung*
106012	**Hammermühle Ultra 110 / 11,0 kW. / Gebläse 3-flg.**
106013	**Hammermühle Ultra 110 / 11,0 kW. / Gebläse 6-flg.**
106014	**Hammermühle Ultra 150 / 15,0 kW. / Gebläse 3-flg.**
106015	**Hammermühle Ultra 150 / 15,0 kW. / Gebläse 6-flg.**
107113	Steinsammelvorrichtung mit eingebautem Magnet
237356	Ansaugkopf mit Fremdkörperabscheider
101449	Abschaltautomatik f. Ultra 110 (11,0 kW.)
101446	Abschaltautomatik f. Ultra 150 (15,0 kW.)
155601	Stern-Dreieckschalter mit Motorschutz u. Amperemeter f. 11,0 kW/15,0 kW. Schweranlauf
110892	Rundlochsieb Ultra 110/150 / 2,5 mm verstärkt
110893	Rundlochsieb Ultra 110/150 / 3,0 mm verstärkt
110894	Rundlochsieb Ultra 110/150 / 3,5 mm verstärkt
110895	Rundlochsieb Ultra 110/150 / 4,0 mm verstärkt
110896	Rundlochsieb Ultra 110/150 / 4,5 mm verstärkt
110897	Rundlochsieb Ultra 110/150 / 5,0 mm verstärkt
211180	Rundlochsieb Ultra 110/150 / 5,5 mm verstärkt
110898	Rundlochsieb Ultra 110/150 / 6,0 mm verstärkt
110899	Rundlochsieb Ultra 110/150 / 7,0 mm verstärkt
110900	Rundlochsieb Ultra 110/150 / 8,0 mm verstärkt
107677	Hammermühlenschläger (Ultra 110/150 / 1 Satz = 16 Stk.) Ersatzteil
178943	Hammermühlenschläger Hartmetall (1 Satz = 16 Stk.) Ersatzteil
114550	Montageschienen mit Gummifüße und Haltebügel

Zubehör Mahl- und Mischanlagen siehe Seite 28

Zubehör Rohrteile siehe Seite 27

Hochleistungs-Gebläsehammermühlen

Gruber ...bekannt für Qualität
www.getreidetechnik.com

Hochleistungshammermühle Ultra 370 / 450 / 550
in Industrieausführung

- Lange Lebensdauer, da wichtige Verschleißteile aus CREUSABRO 8000 gefertigt sind
- Zum Schroten von Getreide jeder Art
- Selbstansaugend
- Antrieb mit Elektromotor 3000 Upm.
- Gehärtete Hämmer, viermal wendbar – daher längste Lebensdauer
- Robuste Konstruktion
- Geeignet für computergesteuerte Mahl- und Mischanlagen

N E U:

Wichtige Verschleißteile (Gebläse und Rotorteile) sind aus **CREUSABRO 8000 (= hoch verschleißfester Stahl)** gefertigt, daher höchste Verschleißfestigkeit, hoher Verschleißwiderstand – für extreme Einsatzbedingungen

Technische Daten:		Ultra 370	Ultra 450	Ultra 550
E-Motor	kW	37	45	55
Mahlleistung Getreide, Mais ca.	kg/Std.	2500-4600	3000-5800	3800-7000
Ansaugung – Gebläse 3-flg. (4-flg.)	m	12	10	10
Förderlänge – Gebläse 3-flg. (4-flg.)	m	20	20	20
Schlägeranzahl	Stk	44	44	44
Erforderliche Filterfläche	lfm	15	15	15
Eigengewicht	kg	560	620	680

Grundausrüstung:

Mühle mit Gebläse 3-flg. (4-flg.) (max. Ansaugweite mit Normgebläse ca. 12 m, max. Förderlänge ca. 20 m mit Normgebläse), Schlägerrotor mit 44 Schläger, Mühlenmotor 37, 45 oder 55 kW. mit Klemmkasten, Rohrausblasstutzen Ø 160 mm, Rohransaugstutzen Ø 120 mm, **ohne Sieb, ohne Ansaugkopf, ohne Schalter-Stecker-Kombination**

Best.Nr.:	*Artikelbezeichnung*
105847	**Hammermühle Ultra 370 / 37 kW./Gebläse 3-flg.**
105848	**Hammermühle Ultra 450 / 45 kW./Gebläse 3-flg.**
105849	**Hammermühle Ultra 550 / 55 kW./Gebläse 4-flg.**
106592	Steinsammelvorrichtung mit eingebautem Magnet Ø 120
105903	Ansaugkopf mit Fremdkörperabscheider Ø 120
111218	Sieb Ø 2,5 mm (2 Stk. pro Garnitur) verstärkt
111219	Sieb Ø 3,0 mm (2 Stk. pro Garnitur) verstärkt
111220	Sieb Ø 3,5 mm (2 Stk. pro Garnitur) verstärkt
111221	Sieb Ø 4,0 mm (2 Stk. pro Garnitur) verstärkt
111222	Sieb Ø 4,5 mm (2 Stk. pro Garnitur) verstärkt
111223	Sieb Ø 5,0 mm (2 Stk. pro Garnitur) verstärkt
211183	Sieb Ø 5,5 mm (2 Stk. pro Garnitur) verstärkt
111224	Sieb Ø 6,0 mm (2 Stk. pro Garnitur) verstärkt
107677	Hammermühlenschläger (Ultra 370/450/550 / 1 Satz 44 Stk.) Ersatzteil
178943	Hammermühlenschläger Hartmetall (1 Satz = 44 Stk.) Ersatzteil
202490	Gummifüße 100 Ø (schwere Ausführung) (1 Garn.= 4 Stk.)

Zubehör Mahl- und Mischanlage siehe Seite 28 und 29
Rohrteile für Ansaugleitung siehe Seite 27
Rohrteile für Druckleitung siehe Seite 124

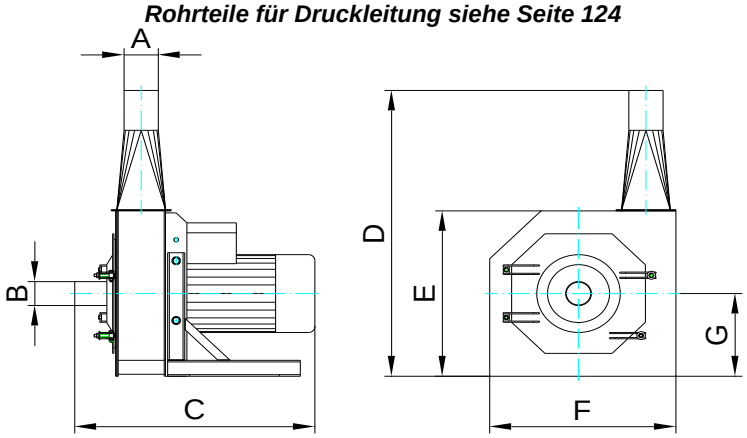

Abm.	Ultra 370	Ultra 450	Ultra 550
A	160 mm	160 mm	160 mm
B	120 mm	120 mm	120 mm
C	1130 mm	1175 mm	1220 mm
D	1435 mm	1435 mm	1435 mm
E	830 mm	830 mm	830 mm
F	870 mm	870 mm	870 mm
G	415 mm	415 mm	415 mm

Rohrmaterial für Mahl- und Mischanlagen

Gruber ...bekannt für Qualität
www.getreidetechnik.com

Rohrmaterial 80 Ø für Schrotmühlen:

Best.Nr.:	Artikelbezeichnung
107086	Förderrohr 80 Ø verz., L = 6,0 m, s = 1,5 mm, ohne Sicke
107068	PVC-Ansaugschlauch 80 Ø (ohne Schellen)
107106	Bogen 80 Ø, verzinkt, 15°, r = 200 mm, s = 2,0 mm, ohne Sicke
107107	Bogen 80 Ø, verzinkt, 30°, r = 200 mm, s = 2,0 mm, ohne Sicke
107108	Bogen 80 Ø, verzinkt, 45°, r = 200 mm, s = 2,0 mm, ohne Sicke
107109	Bogen 80 Ø, verzinkt, 90°, r = 200 mm, s = 2,0 mm, ohne Sicke
107046	Muffe 3-Loch mit Dichtung 80 Ø, verzinkt (für Rohre ohne Sicke)
103187	Ansaugbogen 82 Ø (für Mühle 1000/2000)
107044	Gummimanschette 82 Ø, ohne Schelle
107045	Gummimanschette 90 Ø, ohne Schelle (z. B. f. Mischereinlauf)
106177	Schlauchbinder 70 Ø (70 - 90) zu Gummimanschette bzw. PVC-Ansaugschlauch
107135	2-Wege-Umschaltventil mechanisch, lackiert, 80 Ø, 1x45°, ohne Sicke
107129	2-Wege-Umschaltventil elektrisch 230 V, 8 Nm, 80 Ø
107047	Rohrhalter für Wandmontage

Rohrmaterial 100 Ø für Schrotmühlen:

Best.Nr.:	Artikelbezeichnung
106510	Förderrohr 100 Ø verz., L = 6,0 m, s = 1,5 mm, ohne Sicke
106495	PVC-Ansaugschlauch 100 Ø (ohne Schellen)
106531	Bogen 100 Ø, verzinkt, 30°, r = 800 mm, s = 2,0 mm, ohne Sicke
106533	Bogen 100 Ø, verzinkt, 45°, r = 800 mm, s = 2,0 mm, ohne Sicke
106536	Bogen 100 Ø, verzinkt, 90°, r = 800 mm, s = 2,0 mm, ohne Sicke
106491	Muffe 3-Loch mit Dichtung 100 Ø, verzinkt (für Rohre ohne Sicke)
106489	Gummimanschette 100 Ø, ohne Schelle
106490	Gummimanschette 110 Ø, ohne Schelle (z. B. f. Mischereinlauf)
106178	Schlauchbinder 90 Ø (90 - 110) zu Gummimanschette bzw. PVC-Ansaugschlauch 100 Ø
106179	Schlauchbinder 110 Ø (110 - 130) zu Gummimanschette 110 Ø
106550	2-Wege-Umschaltventil mechanisch, lackiert, 100 Ø, 1x45°, ohne Sicke
106545	2-Wege-Umschaltventil elektrisch 230 V, 8 Nm, 100 Ø
106492	Rohrhalter für Wandmontage

Rohrmaterial 120 Ø für Schrotmühlen:

Best.Nr.:	Artikelbezeichnung
106570	Förderrohr 120 Ø verz., L = 6,0 m, s = 1,5 mm, ohne Sicke
106572	Bogen 120 Ø, lackiert, 15°, r = 500 mm, s = 2,0 mm, ohne Sicke
106573	Bogen 120 Ø, lackiert, 30°, r = 500 mm, s = 2,0 mm, ohne Sicke
106574	Bogen 120 Ø, lackiert, 45°, r = 500 mm, s = 2,0 mm, ohne Sicke
106575	Bogen 120 Ø, lackiert, 90°, r = 500 mm, s = 2,0 mm, ohne Sicke
106553	Muffe 3-Loch 120 Ø, lackiert (für Rohre ohne Sicke)
106607	2-Wege-Umschaltventil mechanisch, lackiert, 120 Ø, 1x45°, ohne Sicke
106602	2-Wege-Umschaltventil elektrisch 230 V, 16 Nm, Ø 120
106557	Rohrhalter für Wandmontage

Zubehör für Mahl- und Mischanlagen

Gruber ...bekannt für Qualität
www.getreidetechnik.com

Ausrüstung (Mahl- u. Mischanlage) zur Direktansaugung aus Silozellen:

Best.Nr.:	Artikelbezeichnung
107129	2-Wege-Umschaltventil elektrisch 230 V, 8 Nm, Ø 80
106602	2-Wege-Umschaltventil elektrisch 230 V, 16 Nm, Ø 120
107113	Steinsammelvorrichtung mit eingebautem Magnet, Ø 80
106592	Steinsammelvorrichtung mit eingebautem Magnet, Ø 120
107053	Saugstutzen für Entnahme (aus Silozellen), L = 1,0 m, Ø 80
107057	Saugstutzen für Entnahme (aus Silozellen), L = 1,5 m, Ø 80
107061	Saugstutzen für Entnahme (aus Silozellen), L = 2,0 m, Ø 80
107087	Ansaugkopf für Entnahme 160 x 160 (aus Behälter oder TV-Silos), Ø 80
106578	Ansaugkopf für Entnahme 200 x 200 (aus Behälter oder TV-Silos), Ø 120
111853	Übergang eckig für Ansaugkopf 150 x 150 auf 350 x 350 (f. Modul od. TV-Silos)
111856	Übergang eckig für Ansaugkopf 200 x 200 auf 350 x 350 (f. Modul od. TV-Silos)
102062	Deckel Ø 250 (notwendig bei Entnahme aus TV-Silos)
102064	Deckel Ø 350 (notwendig bei Entnahme aus TV-Silos)
106653	Übergang für Ansaugkopf 150 x 150 auf Ø 150 (z.B. für Rundsilotrichter)
106893	Übergang für Ansaugkopf 200 x 200 auf Ø 200 (z.B. für Rundsilotrichter)

Zyklone und Filteranlagen:

Best.Nr.:	Artikelbezeichnung
113759	Schrotmühlenzyklon lackiert mit Rohranschluss 100 mm/150 mm
113760	Schrotmühlenzyklon lackiert mit Rohranschluss 160 mm 6"/200 mm
101542	Filterhalter 3-fach Anschluss Ø 200
101549	Filterhalter 3-fach Anschluss Ø 250
101544	Filterhalter 2-fach (nach unten) für Schrotmühlenzyklon, Anschluss Ø 200
101562	Filterschlauch Ø 380 mm, 1,0 m
101563	Filterschlauch Ø 380 mm, 1,5 m
101564	Filterschlauch Ø 380 mm, 2,0 m
101565	Filterschlauch Ø 380 mm, 2,5 m
101566	Filterschlauch Ø 380 mm, 3,0 m
101567	Filterschlauch Ø 380 mm, 4,0 m
101568	Filterschlauch Ø 380 mm, 5,0 m
101569	Filterschlauch Ø 380 mm, 6,0 m
106183	Schlauchbinder Ø 250

Ölpumpe:

Best.Nr.:	Artikelbezeichnung
105091	**Rapsölpumpe** mit Motor 0,75 kW - 220V, kpl. mit 2m Saug- und 4m Druck-schlauch, Fußventil, Grob- und Feinfilter, Sprühdüse und Düsenhalter. (25 l / min)

Getreideschaufel

zum schnellen Anfüllen der Getreidebehälter, Fassungsvermögen ca. 60 kg., lackierte Ausführung

Best.Nr.:	Artikelbezeichnung
111800	**Getreideschaufel**

Getreideschaufel

Rapsölpumpe mit Saug- und Druckschlauch

Zubehör für Mahl- und Mischanlagen

Gruber ...bekannt für Qualität
www.getreidetechnik.com

Maßblatt:

Steinsammelvorrichtung Ø80
Art. Nr.: 107113

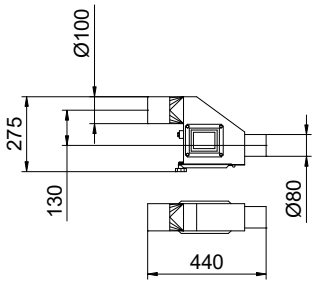

Steinsammelvorrichtung Ø120
Art. Nr.: 106592

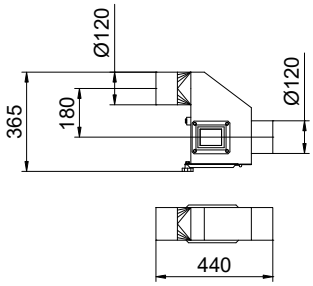

Schrotmühlenzyklon
Ø100-150
Art. Nr.: 113759

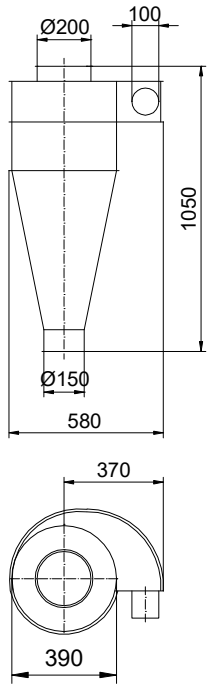

2 Wege Umschaltventil elektr.
Ø80 1x45°
Art. Nr.: 107129

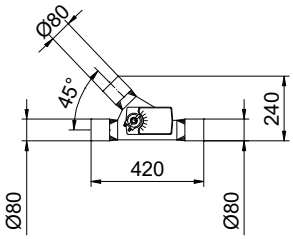

2 Wege Umschaltventil elektr.
Ø120 1x45°
Art. Nr.: 106602

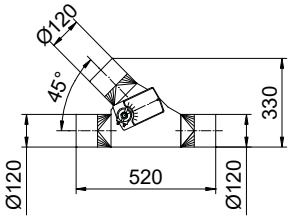

Ansaugkopf 160x160 Ø80
Art. Nr.: 107087

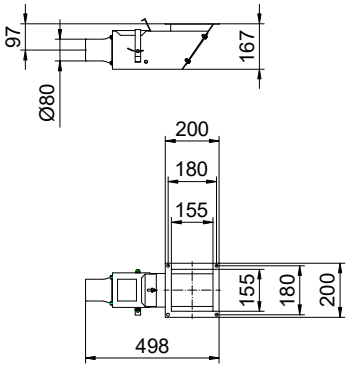

Ansaugkopf 200x200 Ø120
Art. Nr.: 106578

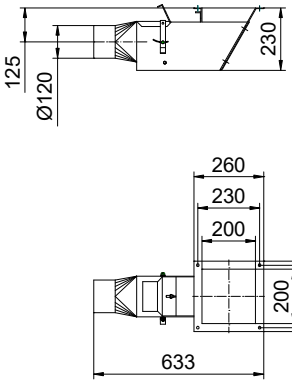

Saugstutzen L-1,0m
Art. Nr.: 107053
Saugstutzen L-1,5m
Art. Nr.: 107057
Saugstutzen L-2,0m
Art. Nr.: 107061

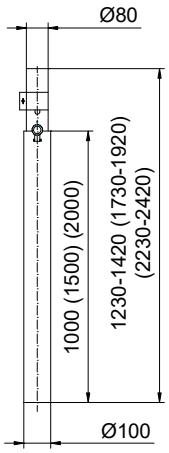

Schrotmühlenzyklon
Ø160/6"-200
Art. Nr.: 113760

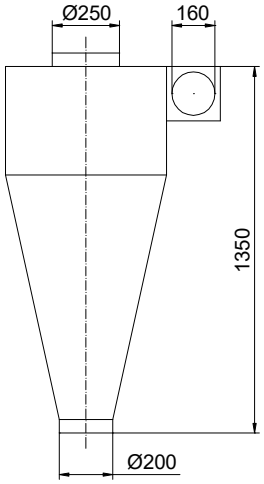

Filterhalter 3-fach Ø200
Art. Nr.: 101542
Filterhalter 3-fach Ø250
Art. Nr.: 101549

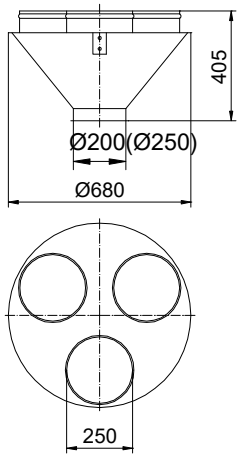

Filterhalter nach unten für Schrotmühlenzyklon
Art. Nr.: 101544

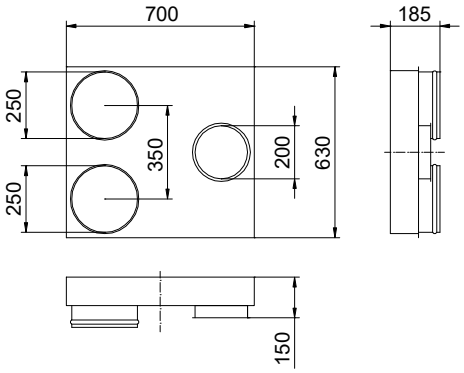

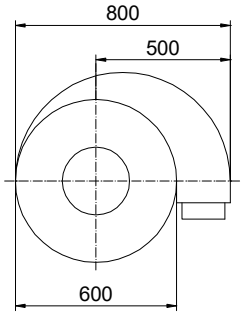

Futtermischer (arzneimitteltauglich)

Gruber ...bekannt für Qualität
www.getreidetechnik.com

Senkrechtmischer Type FM in Stahlausführung

arzneimitteltauglich – Mischgenauigkeit: 1:100.000
***** Geprüft von der Bundesanstalt für Agrarbiologie *****

Mit Schnellmischer gewinnt man in rationeller Zubereitungsart wirtschaftliches Fertigfutter.
7 verschiedene Grundtypen:

Mischertyp	Inhalt kg	Inhalt l	Mischertyp	Inhalt kg	Inhalt l
FM 500	500	1100	**FM 1600**	1600	3570
FM 750	750	1600	**FM 2000**	2000	4280
FM 1000	1000	2090	**FM 2400**	2400	5050
FM 1200	1200	2800			

- **Mischbehälter aus verzinktem Stahlblech**
- Durch Systembauweise besonders montagefreundlich
- Die Behälterelemente sind durch Spannringe verbunden – dadurch ist es möglich, die Position des Ein- und Auslaufes sowie die der Filter stufenlos zu verstellen (bringt optimale Anpassung an bauliche Gegebenheiten)
- Alle Bauteile des Futtermischers können in zerlegtem Zustand durch eine Tür transportiert werden
  Typ 500/750: Türbreite = 900 mm,
  Typ 1000/1200/1600/2000/2400: Türbreite = 1100 mm
- Ein optimaler Mischeffekt wird aufgrund erprobter Mischerabmessungen und dank der groß-dimensionierten Mischerschnecke erreicht.
  (Mischgenauigkeit 1: 100.000)

Bild: Spülleitung

Bild: Mischerauslauf elektrisch mit Übergang eckig auf rund

Bild: Mischerauslauf mechanisch

Bild: Futtermischer FM 1000 mit Beimischtrichter staubdicht, Mischerauslauf mechanisch

Bild: Beimischtrichter staubdicht geöffnet

Bild: Beimischtrichter staubdicht geschlossen

Bild: Beimischtrichter mit Einlagedeckel

Bild: Beimischtrichter ohne Einlagedeckel

Futtermischer (arzneimitteltauglich)

Gruber ...bekannt für Qualität
www.getreidetechnik.com

Futtermischer Type FM:

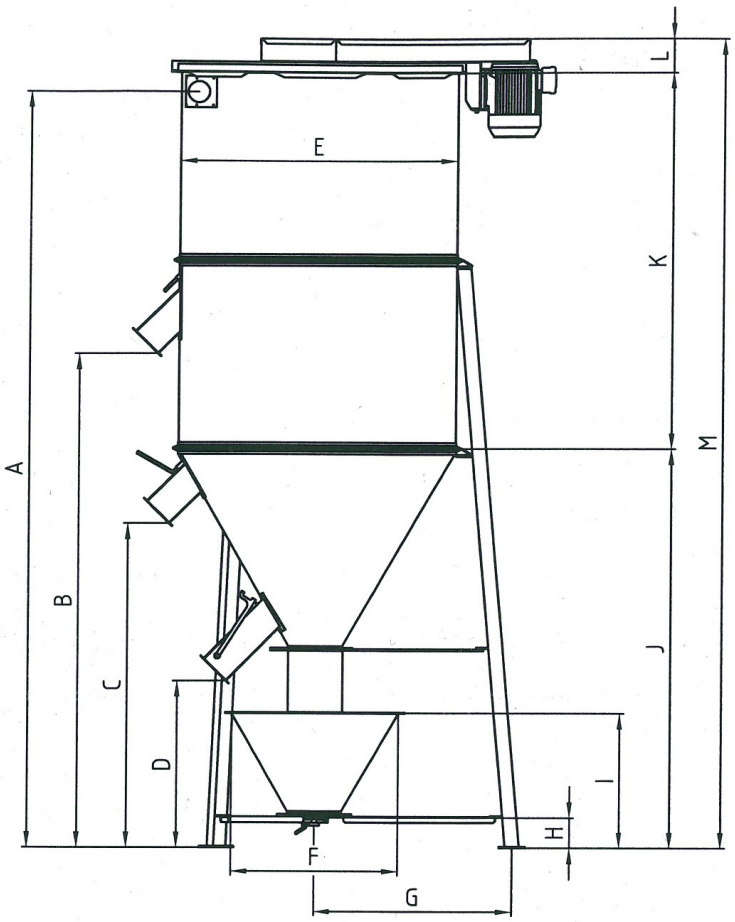

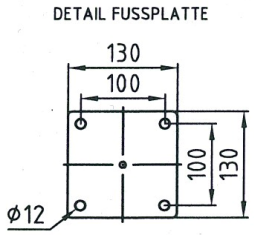

Bild: Futtermischer FM 1600 mit Beimischtrichter staubdicht, Mischerauslauf elektrisch mit Übergang eckig auf rund

Abmessungen in mm:

Mischertype	A	B	C	D	E	F	G	H	I	J	K	L	M
Fm 500 o Bmt	1660	-	610	-	Ø 1200	-	705	200	-	1050	710	175	1935
Fm 500 Bmt	2450	-	1400	840	Ø 1200	Ø 850	780	150	705	1840	710	175	2725
Fm 500 Bmt verkürzt	2200	-	1150	-	Ø 1200	Ø 850	750	150	705	1590	710	175	2475
Fm 750 o Bmt	2120	1170	610	-	Ø 1200	-	705	200	-	1050	1170	175	2395
Fm 750 Bmt	2910	1960	1400	840	Ø 1200	Ø 850	780	150	705	1840	1170	175	3185
Fm 750 Bmt verkürzt	2660	1710	1150	-	Ø 1200	Ø 850	750	150	705	1590	1170	175	2935
Fm 1000 o Bmt	2105	1190	810	-	Ø 1400	-	850	200	-	1245	960	175	2380
Fm 1000 Bmt	2895	1980	1600	840	Ø 1400	Ø 850	900	150	705	2035	960	175	3170
Fm 1000 Bmt verkürzt	2645	1730	1350	-	Ø 1400	Ø 850	885	150	705	1785	960	175	2920
Fm 1200 o Bmt	2565	1210/1440	810	-	Ø 1400	-	850	200	-	1245	1420	175	2840
Fm 1200 Bmt	3355	2000/2230	1600	840	Ø 1400	Ø 850	900	150	705	2035	1420	175	3630
Fm 1200 Bmt verkürzt	3105	1750/1980	1350	-	Ø 1400	Ø 850	885	150	705	1785	1420	175	3380
Fm 1600 o Bmt	3065	1210/1690	810	-	Ø 1400	-	930	200	-	1245	1920	175	3340
Fm 1600 Bmt	3855	2000/2480	1600	840	Ø 1400	Ø 850	1000	150	705	2035	1920	175	4130
Fm 1600 Bmt verkürzt	3605	1750/2230	1350	-	Ø 1400	Ø 850	975	150	705	1785	1920	175	3880
Fm 2000 o Bmt	3525	1210/2400	810	-	Ø 1400	-	950	200	-	1245	2380	175	3800
Fm 2000 Bmt	4315	2000/3190	1600	840	Ø 1400	Ø 850	1000	150	705	2035	2380	175	4590
Fm 2000 Bmt verkürzt	4065	1750/2940	1350	-	Ø 1400	Ø 850	985	150	705	1785	2380	175	4340
Fm 2400 o Bmt	4025	1210/2650	810	-	Ø 1400	-	950	200	-	1245	2880	175	4300
Fm 2400 Bmt	4815	2000/3440	1600	840	Ø 1400	Ø 850	1000	150	705	2035	2880	175	5090
Fm 2400 Bmt verkürzt	4565	1750/3190	1350	-	Ø 1400	Ø 850	985	150	705	1785	2880	175	4840

Futtermischer

Gruber ...bekannt für Qualität
www.getreidetechnik.com

Futtermischer in Stahlausführung (Vertikalmischer)
Typen FM 500 kg - 1100 l
Typen FM 750 kg - 1600 l

arzneimitteltauglich - Mischgenauigkeit: 1:100.000

****** Geprüft von der Bundesanstalt für Agrarbiologie ******

Grundausrüstung:

Mischbehälter in verzinkter Stahlblechausführung, geteilte Behälterkonstruktion mit Spannringverbindung, Keilriemenantrieb und Keilriemenschutz, **ohne Mischerdeckel, ohne Filteranlage, ohne Einblasstutzen, ohne Mischerauslauf, ohne Motor und ohne Schalter-Stecker-Kombination**

Best.Nr.:	Artikelbezeichnung
104958	**FM 500 kg.,** Motoranbauteile f. 3,0 kW./1400 Upm., mit Beimischtrichter ohne Abdeckung
104959	**FM 500 kg.,** Motoranbauteile f. 3,0 kW./1400 Upm., mit Beimischtrichter staubdicht
104960	**FM 500 kg.,** Motoranbauteile f. 3,0 kW./1400 Upm., mit Beimischtr. verkürzt, ohne Abdeckung
104961	**FM 500 kg.,** Motoranbauteile f. 3,0 kW./1400 Upm., ohne Beimischtrichter
105013	**FM 750 kg.,** Motoranbauteile f. 3,0 kW./1400 Upm., mit Beimischtrichter, ohne Abdeckung
105014	**FM 750 kg.,** Motoranbauteile f. 3,0 kW./1400 Upm., mit Beimischtrichter staubdicht
105015	**FM 750 kg.,** Motoranbauteile f. 3,0 kW./1400 Upm., mit Beimischtr. verkürzt, ohne Abdeckung
105016	**FM 750 kg.,** Motoranbauteile f. 3,0 kW./1400 Upm., ohne Beimischtrichter

Beispiele siehe Seite 35

Motore und Schalter:

Best.Nr.:	Artikelbezeichnung
105581	Motor 3,0 kW. / 1400 Upm., mit Klemmkasten
101489	Schalter-Stecker-Kombination mit Motorschutzschalter für Motor 3,0 und 4,0 kW.
180452	Schalter-Stecker-Komb. m. Motorschutzsch. + mech. Zeituhr f. Motor 3,0 u. 4,0 kW.

Einblasstutzen:

Best.Nr.:	Artikelbezeichnung
105086	Einblasstutzen Ø 88,9 mm
105077	Einblasstutzen Ø 108 mm

Mischerausläufe:

Best.Nr.:	Artikelbezeichnung
104878	Serienauslauf mechanisch (für alle Mischertypen)
104890	Kompaktauslauf mechanisch (für alle Mischertypen)
104999	Obenauslauf mechanisch (nur für Typ 750 kg.)
104875	Serienauslauf elektrisch (für alle Mischertypen)
104997	Obenauslauf elektrisch (nur für Typ 750 kg.)
104897	Übergang Mischerauslauf von eckig auf Ø 150 mm
104899	Übergang Mischerauslauf von eckig auf Ø 200 mm

Mischerdeckel und Filteranlagen:

Best.Nr.:	Artikelbezeichnung
104916	Mischerdeckel geschlossen (1 Hälfte)
104917	Mischerdeckel mit Anschlussmöglichkeit für 2 Filterschläuche ohne Filterhalterringe (1 Hälfte)
104925	Filterhalterring Ø 250
104921	Anschlussstutzen für Filterhalter Ø 150
104922	Anschlussstutzen für Filterhalter Ø 200
104924	Anschlussstutzen für Filterhalter Ø 250
104918	Blinddeckel klein für Mischerdeckel
101555	Filterhalter nach unten für 2 Filterschläuche
101564	Filterschlauch Ø 380 mm, 2,0 m Länge
101565	Filterschlauch Ø 380 mm, 2,5 m Länge
101566	Filterschlauch Ø 380 mm, 3,0 m Länge
101567	Filterschlauch Ø 380 mm, 4,0 m Länge
101568	Filterschlauch Ø 380 mm, 5,0 m Länge
101569	Filterschlauch Ø 380 mm, 6,0 m Länge
106183	Schlauchbinder Ø 250 (f. Filterschläuche)

Zubehör:

Best.Nr.:	Artikelbezeichnung
105024	Einlagedeckel für Beimischtrichter (1 Garn. = 2 Stk.)
195195	Komponententür für Mischbehälter mit Sicherheitsschalter (Achtung Steuerung erforderlich)
221932	Spülleitung Ø 150 (FM 500 - 2400)
111815	Sichtfenster für Mischbehälter
105091	Rapsölpumpe mit Motor 0,75 kW - 220V, kpl. mit 2m Saug- und 6m Druck-schlauch, Fußventil, Grob- und Feinfilter, Sprühdüse und Düsenhalter. (25 l / min)

Zubehör Mahl- und Mischanlage siehe Seite 28 und 29
Rohrteile Mahl- und Mischanlage siehe Seite 27

Futtermischer

Gruber ...bekannt für Qualität
www.getreidetechnik.com

Futtermischer in Stahlausführung (Vertikalmischer)
Typen FM 1000 kg - 2090 l
Typen FM 1200 kg - 2800 l
Typen FM 1600 kg - 3570 l

arzneimitteltauglich - Mischgenauigkeit: 1:100.000

****** Geprüft von der Bundesanstalt für Agrarbiologie ******

Grundausrüstung:

Mischbehälter in verzinkter Stahlblechausführung, geteilte Behälterkonstruktion mit Spannringverbindung, Keilriemenantrieb und Keilriemenschutz, **ohne Mischerdeckel, ohne Filteranlage, ohne Einblasstutzen, ohne Mischerauslauf, ohne Motor und ohne Schalter-Stecker-Kombination**

Best.Nr.:	Artikelbezeichnung
105162	**FM 1000 kg.,** Motoranbauteile f. 4,0 kW./1400 Upm., mit Beimischtrichter ohne Abdeckung
105163	**FM 1000 kg.,** Motoranbauteile f. 4,0 kW./1400 Upm., mit Beimischtrichter staubdicht
105164	**FM 1000 kg.,** Motoranbauteile f. 4,0 kW./1400 Upm., mit Beimischtr. verkürzt, ohne Abdeckung
105165	**FM 1000 kg.,** Motoranbauteile f. 4,0 kW./1400 Upm., ohne Beimischtrichter
105182	**FM 1200 kg.,** Motoranbauteile f. 4,0 kW./1400 Upm., mit Beimischtrichter, ohne Abdeckung
105183	**FM 1200 kg.,** Motoranbauteile f. 4,0 kW./1400 Upm., mit Beimischtrichter staubdicht
105184	**FM 1200 kg.,** Motoranbauteile f. 4,0 kW./1400 Upm., mit Beimischtr. verkürzt, ohne Abdeckung
105185	**FM 1200 kg.,** Motoranbauteile f. 4,0 kW./1400 Upm., ohne Beimischtrichter
105206	**FM 1600 kg.,** Motoranbauteile f. 5,5 kW./1400 Upm., mit Beimischtrichter ohne Abdeckung
105207	**FM 1600 kg.,** Motoranbauteile f. 5,5 kW./1400 Upm., mit Beimischtrichter staubdicht
105208	**FM 1600 kg.,** Motoranbauteile f. 5,5 kW./1400 Upm., mit Beimischtr. verkürzt, ohne Abdeckung
105209	**FM 1600 kg.,** Motoranbauteile f. 5,5 kW./1400 Upm., ohne Beimischtrichter

Beispiele siehe Seite 35

Motore und Schalter:

Best.Nr.:	Artikelbezeichnung
105587	Motor 4,0 kW. / 1400 Upm., mit Klemmkasten
105593	Motor 5,5 kW. / 1400 Upm., mit Klemmkasten
101489	Schalter-Stecker-Kombination mit Motorschutzschalter für Motor 3,0 und 4,0 kW.
101491	Stern-Dreieck-Schalterkombination mit Motorschutzschalter für Motor 5,5 kW.
180452	Schalter-Stecker-Komb. m. Motorschutzsch. + mech. Zeituhr f. Motor 3,0 u. 4,0 kW.
180453	Schalter-Stecker-Komb. m. Motorschutzsch. + mech. Zeituhr f. Motor 5,5 u. 7,5 kW.

Einblasstutzen:

Best.Nr.:	Artikelbezeichnung
105086	Einblasstutzen Ø 88,9 mm
105077	Einblasstutzen Ø 108 mm
105080	Einblasstutzen Ø 125 mm
105083	Einblasstutzen Ø 160 mm

Mischerausläufe:

Best.Nr.:	Artikelbezeichnung
104878	Serienauslauf mechanisch (für alle Mischertypen)
104890	Kompaktauslauf mechanisch (für alle Mischertypen)
105112	Obenauslauf mechanisch (für Mischertypen ab 1000 kg.)
104875	Serienauslauf elektrisch (für alle Mischertypen)
105110	Obenauslauf elektrisch (für Mischertypen ab 1000 kg.)
104897	Übergang Mischerauslauf von eckig auf Ø 150 mm
104899	Übergang Mischerauslauf von eckig auf Ø 200 mm

Mischerdeckel und Filteranlagen:

Best.Nr.:	Artikelbezeichnung
105132	Mischerdeckel geschlossen (1 Hälfte)
105133	Mischerdeckel mit Anschlussmöglichkeit für 2 Filterschläuche ohne Filterhalterringe (1 Hälfte)
104925	Filterhalterring Ø 250
104921	Anschlussstutzen für Filterhalter Ø 150
104922	Anschlussstutzen für Filterhalter Ø 200
104924	Anschlussstutzen für Filterhalter Ø 250
104918	Blinddeckel klein für Mischerdeckel
101555	Filterhalter nach unten für 2 Filterschläuche
101564	Filterschlauch Ø 380 mm, 2,0 m Länge
101565	Filterschlauch Ø 380 mm, 2,5 m Länge
101566	Filterschlauch Ø 380 mm, 3,0 m Länge
101567	Filterschlauch Ø 380 mm, 4,0 m Länge
101568	Filterschlauch Ø 380 mm, 5,0 m Länge
101569	Filterschlauch Ø 380 mm, 6,0 m Länge
106183	Schlauchbinder Ø 250 (f. Filterschläuche)

Zubehör:

Best.Nr.:	Artikelbezeichnung
105024	Einlagedeckel für Beimischtrichter (1 Garn. = 2 Stk.)
202413	Komponententür für Mischbehälter mit Sicherheitsschalter (Achtung Steuerung erforderlich)
221932	Spülleitung Ø 150 (FM 500 - 2400)
111815	Sichtfenster für Mischbehälter
105091	Rapsölpumpe mit Motor 0,75 kW - 220V, kpl. mit 2m Saug- und 6m Druck-schlauch, Fußventil, Grob- und Feinfilter, Sprühdüse und Düsenhalter. (25 l / min)

Zubehör Mahl- und Mischanlage siehe Seite 28 und 29

Rohrteile Mahl- und Mischanlage siehe Seite 27

Futtermischer

Gruber ...bekannt für Qualität
www.getreidetechnik.com

Futtermischer in Stahlausführung (Vertikalmischer)
Typen FM 2000 kg - 4280 l
Typen FM 2400 kg - 5050 l

arzneimitteltauglich - Mischgenauigkeit: 1:100.000

****** Geprüft von der Bundesanstalt für Agrarbiologie ******

Grundausrüstung:

Mischbehälter in verzinkter Stahlblechausführung, geteilte Behälterkonstruktion mit Spannringverbindung, Keilriemenantrieb und Keilriemenschutz, **ohne Mischerdeckel, ohne Filteranlage, ohne Einblasstutzen, ohne Mischerauslauf, ohne Motor und ohne Schalter-Stecker-Kombination**

Best.Nr.:	Artikelbezeichnung
105229	**FM 2000 kg.,** Motoranbauteile f. 7,5 kW./1000 Upm., mit Beimischtrichter ohne Abdeckung
105230	**FM 2000 kg.,** Motoranbauteile f. 7,5 kW./1000 Upm., mit Beimischtrichter staubdicht
105231	**FM 2000 kg.,** Motoranbauteile f. 7,5 kW./1000 Upm., mit Beimischtr. verkürzt, ohne Abdeckung
105232	**FM 2000 kg.,** Motoranbauteile f. 7,5 kW./1000 Upm., ohne Beimischtrichter
105247	**FM 2400 kg.,** Motoranbauteile f. 7,5 kW./1000 Upm., mit Beimischtrichter, ohne Abdeckung
105248	**FM 2400 kg.,** Motoranbauteile f. 7,5 kW./1000 Upm., mit Beimischtrichter staubdicht
105249	**FM 2400 kg.,** Motoranbauteile f. 7,5 kW./1000 Upm., mit Beimischtr. verkürzt, ohne Abdeckung
105250	**FM 2400 kg.,** Motoranbauteile f. 7,5 kW./1000 Upm., ohne Beimischtrichter

Beispiele siehe Seite 35

Motore und Schalter:

Best.Nr.:	Artikelbezeichnung
105597	Motor 7,5 kW. / 1000 Upm., mit Klemmkasten
101493	Stern-Dreieck-Schalterkombination mit Motorschutzschalter für Motor 7,5 kW.
180453	Schalter-Stecker-Komb. m. Motorschutzsch. + mech. Zeituhr f. Motor 5,5 u. 7,5 kW.

Einblasstutzen:

Best.Nr.:	Artikelbezeichnung
105086	Einblasstutzen Ø 88,9 mm
105077	Einblasstutzen Ø 108 mm
105080	Einblasstutzen Ø 125 mm
105083	Einblasstutzen Ø 160 mm

Mischerausläufe:

Best.Nr.:	Artikelbezeichnung
104878	Serienauslauf mechanisch (für alle Mischertypen)
104890	Kompaktauslauf mechanisch (für alle Mischertypen)
105112	Obenauslauf mechanisch (für alle Mischertypen)
104875	Serienauslauf elektrisch (für alle Mischertypen)
105110	Obenauslauf elektrisch (für alle Mischertypen)
104897	Übergang Mischerauslauf von eckig auf Ø 150 mm
104899	Übergang Mischerauslauf von eckig auf Ø 200 mm

Mischerdeckel und Filteranlagen:

Best.Nr.:	Artikelbezeichnung
105132	Mischerdeckel geschlossen (1 Hälfte)
105133	Mischerdeckel mit Anschlussmöglichkeit für 2 Filterschläuche ohne Filterhalterringe (1 Hälfte)
104925	Filterhalterring Ø 250
104921	Anschlussstutzen für Filterhalter Ø 150
104922	Anschlussstutzen für Filterhalter Ø 200
104924	Anschlussstutzen für Filterhalter Ø 250
104918	Blinddeckel klein für Mischerdeckel
101555	Filterhalter nach unten für 2 Filterschläuche
101564	Filterschlauch Ø 380 mm, 2,0 m Länge
101565	Filterschlauch Ø 380 mm, 2,5 m Länge
101566	Filterschlauch Ø 380 mm, 3,0 m Länge
101567	Filterschlauch Ø 380 mm, 4,0 m Länge
101568	Filterschlauch Ø 380 mm, 5,0 m Länge
101569	Filterschlauch Ø 380 mm, 6,0 m Länge
106183	Schlauchbinder Ø 250 (f. Filterschläuche)

Zubehör:

Best.Nr.:	Artikelbezeichnung
105024	Einlagedeckel für Beimischtrichter (1 Garn. = 2 Stk.)
202413	Komponententür für Mischbehälter mit Sicherheitsschalter (Achtung Steuerung erforderlich)
221932	Spülleitung Ø 150 (FM 500 - 2400)
111815	Sichtfenster für Mischbehälter
105091	Rapsölpumpe mit Motor 0,75 kW - 220V, kpl. mit 2m Saug- und 6m Druck-schlauch, Fußventil, Grob- und Feinfilter, Sprühdüse und Düsenhalter. (25 l / min)

Zubehör Mahl- und Mischanlage siehe Seite 28 und 29

Rohrteile Mahl- und Mischanlage siehe Seite 27

Futtermischer

Gruber ...bekannt für Qualität
www.getreidetechnik.com

Best.Nr.:	***Beispiel VARIANTE I:*** **Futtermischer FM 500** z. B. in Verbindung mit Hammermühle HM 1000, Filteranlage nach oben
104958	1 Stk. Futtermischer FM 500 kg. mit Beimischtrichter ohne Abdeckung
105581	1 Stk. Motor 3,0 kW./1400 Upm., mit Klemmkasten
105086	1 Stk. Einblasstutzen Ø 88,9
104878	1 Stk. Serienauslauf mechanisch
104916	1 Stk. Mischerdeckel geschlossen
104917	1 Stk. Mischerdeckel mit Anschlussmöglichkeit für 2 Filterschläuche ohne Filterhalterrringe
104925	2 Stk. Filterringe Ø 250
101565	2 Stk. Filterschläuche 2,5 m
106183	2 Stk. Schlauchbinder Ø 250

Best.Nr.:	***Beispiel VARIANTE II:*** **Futtermischer FM 1000** z. B. in Verbindung mit Hammermühle HM 2000, Filteranlage nach unten
105162	1 Stk. Futtermischer FM 1000 kg. mit Beimischtrichter ohne Abdeckung
105587	1 Stk. Motor 4,0 kW./1400 Upm., mit Klemmkasten
105077	1 Stk. Einblasstutzen Ø 108
104878	1 Stk. Serienauslauf mechanisch
105132	1 Stk. Mischerdeckel geschlossen
105133	1 Stk. Mischerdeckel mit Anschlussmöglichkeit für 2 Filterschläuche ohne Filterhalterrringe
101555	1 Stk. Filterhalter nach unten
101566	2 Stk. Filterschläuche 3 m
106183	2 Stk. Schlauchbinder Ø 250
105024	2 Stk. Einlagedeckel für Beimischtrichter (1 Garn. = 2 Stk.)

Best.Nr.:	***Beispiel VARIANTE III:*** **Futtermischer FM 1600** (für automatisierte Anlagen) z. B. in Verbindung mit Hammermühle Ultra 110, Filteranlage nach oben
105207	1 Stk. Futtermischer FM 1600 kg. mit Beimischtrichter staubdicht
105593	1 Stk. Motor 5,5 kW./1400 Upm., mit Klemmkasten
105077	1 Stk. Einblasstutzen Ø 108
104875	1 Stk. Serienauslauf elektrisch
105133	2 Stk. Mischerdeckel mit Anschlussmöglichkeit für 2 Filterschläuche ohne Filterhalterrringe
104925	4 Stk. Filterringe Ø 250
101566	4 Stk. Filterschläuche 3 m
106183	4 Stk. Schlauchbinder Ø 250

Best.Nr.:	***Beispiel VARIANTE IV:*** **Futtermischer FM 2400** (für automatisierte Anlagen) z. B. in Verbindung mit Hammermühle Ultra 150 und Schrotmühlenzyklon, Filteranlage nach unten
105248	1 Stk. Futtermischer FM 2400 kg. mit Beimischtrichter staubdicht
105597	1 Stk. Motor 7,5 kW./1000 Upm., mit Klemmkasten
104875	1 Stk. Serienauslauf elektrisch
104878	1 Stk. Serienauslauf mechanisch
105132	1 Stk. Mischerdeckel geschlossen
105133	1 Stk. Mischerdeckel mit Anschlussmöglichkeit für 2 Filterschläuche ohne Filterhalterrringe
104921	1 Stk. Anschlussstutzen für Filterhalter Ø 150
104918	1 Stk. Blinddeckel klein für Mischerdeckel
113759	1 Stk. Schrotmühlenzyklon
106640	1 Stk. Schraubschelle Ø 150
106881	2 Stk. Bogen Ø 200, 90°
106883	1 Stk. Rohr Ø 200, L=1,0 m
101542	2 Stk. Filterhalter 3-fach, Anschluss Ø 200
106910	1 Stk. Absperrschieber Ø 200
106886	5 Stk. Schraubschelle Ø 200
101568	3 Stk. Filterschläuche 5 m
106183	6 Stk. Schlauchbinder Ø 250

Kornbehälter, Getreideschaufel

www.getreidetechnik.com

Kornbehälter für Schrotmühlen

Grundausrüstung:
Kornbehälter in verzinkter und geschraubter Ausführung, Trichterneigung 40°, Auslauf 150 x 150, **ohne Auslaufschieber, ohne Montage**

Best.Nr.:	*Artikelbezeichnung*
111842	**Korngosse Inhalt: 50 kg.,** lackierte Ausführung, mit Konus 40° und 4 Standfüßen, unmontiert Abm.: 500 x 500 mm, Höhe: 870 mm, Auslaufhöhe 470 mm
201173	**Kornbehälter GWRS Inhalt: 500 kg.,** verzinkte und geschraubte Ausführung, mit Konus 40° und 4 Standfüßen, Trichteraufbau H = 700 mm, unmontiert Abm.: 1000 x 1000 mm, Höhe: 1530 mm, Auslaufhöhe 480 mm
201172	**Kornbehälter GWRS Inhalt: 500 kg.,** verzinkte und geschraubte Ausführung, mit Konus 40° und 3 Standfüßen, Trichteraufbau H = 700 mm, unmontiert Abm.: 1000 x 1000 mm, Höhe: 1530 mm, Auslaufhöhe 480 mm
201175	**Kornbehälter GWRS Inhalt: 750 kg.,** verzinkte und geschraubte Ausführung, mit Konus 40° und 4 Standfüßen, Trichteraufbau H = 600 mm, unmontiert Abm.: 1250 x 1250 mm, Höhe: 1530 mm, Auslaufhöhe 475 mm
201174	**Kornbehälter GWRS Inhalt: 750 kg.,** verzinkte und geschraubte Ausführung, mit Konus 40° und 3 Standfüßen, Trichteraufbau H = 600 mm, unmontiert Abm.: 1250 x 1250 mm, Höhe: 1530 mm, Auslaufhöhe 475 mm
201177	**Kornbehälter GWRS Inhalt: 1000 kg.,** verzinkte und geschraubte Ausführung, mit Konus 40° und 4 Standfüßen, Trichteraufbau H = 900 mm, unmontiert Abm.: 1250 x 1250 mm, Höhe: 1830 mm, Auslaufhöhe 475 mm
201176	**Kornbehälter GWRS Inhalt: 1000 kg.,** verzinkte und geschraubte Ausführung, mit Konus 40° und 3 Standfüßen, Trichteraufbau H = 900 mm, unmontiert Abm.: 1250 x 1250 mm, Höhe: 1830 mm, Auslaufhöhe 475 mm
201179	**Kornbehälter GWRS Inhalt: 1200 kg.,** verzinkte und geschraubte Ausführung, mit Konus 40° und 4 Standfüßen, Trichteraufbau H = 700 mm, unmontiert Abm.: 1500 x 1500 mm, Höhe: 1740 mm, Auslaufhöhe 480 mm
201178	**Kornbehälter GWRS Inhalt: 1200 kg.,** verzinkte und geschraubte Ausführung, mit Konus 40° und 3 Standfüßen, Trichteraufbau H = 700 mm, unmontiert Abm.: 1500 x 1500 mm, Höhe: 1730 mm, Auslaufhöhe 470 mm
201181	**Kornbehälter GWRS Inhalt: 1600 kg.,** verzinkte und geschraubte Ausführung, mit Konus 40° und 4 Standfüßen, Trichteraufbau H = 900 mm, unmontiert Abm.: 1500 x 1500 mm, Höhe: 1940 mm, Auslaufhöhe 480 mm
201180	**Kornbehälter GWRS Inhalt: 1600 kg.,** verzinkte und geschraubte Ausführung, mit Konus 40° und 3 Standfüßen, Trichteraufbau H = 900 mm, unmontiert Abm.: 1500 x 1500 mm, Höhe: 1930 mm, Auslaufhöhe 470 mm
217296	Absperrschieber 150 x 150 mm

weitere Behälter für Mühlen und Mischer siehe Seite 134, 135, 136 und 137

Getreideschaufel

zum schnellen Anfüllen der Getreidebehälter, Fassungsvermögen ca. 60 kg., lackierte Ausführung

Best.Nr.:	*Artikelbezeichnung*
111800	**Getreideschaufel**

Getreideschaufel

Kornbehälter 1200 kg
mit 4 Stk. Standfüße

Futtermischer

Schrägmischer (CCM- und Trockenmischer) Typen SML / SMT / SMN

arzneimitteltauglich – Mischgenauigkeit: 1:100.000
****** Geprüft von der Bundesanstalt für Agrarbiologie ******

SML – Aufsatz verzinkt, Trog und Schnecke lackiert
SMT – Aufsatz verzinkt, Trog und Schnecke NIRO
SMN – Aufsatz NIRO, Trog und Schnecke NIRO

Bild:
Schrägmischer SMT 450 in Teil-Niro-Ausführung

Bild:
Universalmischanlage: Inhalt max. 300 kg
Schrägmischer SML 300 mit Getreidequetsche 1040/30 und Aufbaurahmen

Bild:
Universalmischanlage: Inhalt max. 1000 kg
Schrägmischer SMT 1000 mit Hammermühle Xtreme 110, Aufbaurahmen und Kornbehälter 1000 kg

Warum Gruber-Schrägmischer:

- Staubfreier, ruhiger und rascher Mischvorgang dank großer Mischerschnecke - nur 3-10 Minuten Mischzeit
  Schneckendurchmesser 200 mm bei Typ SML/SMT/SMN 180 – 450
  Schneckendurchmesser 250 mm bei Typ SML/SMT/SMN 800 – 1000
- Antrieb über Winkelgetriebemotor, daher äußerst ruhiger Lauf
- Niedrige Einfüllhöhe für bequeme Beschickung
- Leichte Reinigung des Innenraumes durch große Öffnung gegeben
- auf Wunsch mit Schalter-Steckerkombination steckerfertig
- Nachträglicher Mühlen- oder Quetschenaufbau möglich

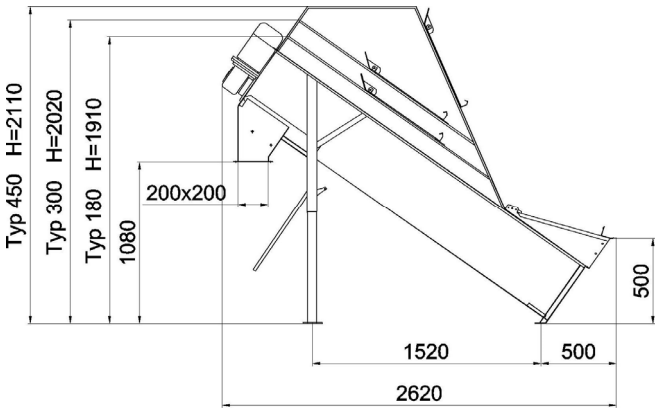

Abmessungen Schrägmischer 180 – 450 kg
Mischerbreite 780 mm

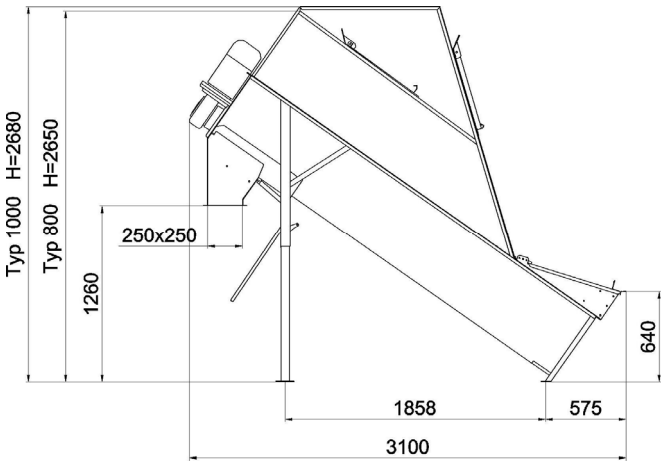

Abmessungen Schrägmischer 800 – 1000 kg
Mischerbreite 900 mm

Futtermischer

Gruber ...bekannt für Qualität
www.getreidetechnik.com

Schrägmischer SML / SMT / SMN

Mischgenauigkeit: 1:100.000 * Geprüft von der Bundesanstalt für Agrarbiologie *****

Grundausrüstung:
Futtermischer für Maiskolbensilage (CCM) und Trockenfutter, Schneckengetriebemotor mit Klemmkasten, **ohne Schalter-Stecker-Kombination, ohne Zeitschaltuhr, ohne Zubehörteile lt. Teileliste.**

Schrägmischer SML - *in lackierter Ausführung:*

Best.Nr.:	*Artikelbezeichnung*
108394	**SML 180 - Inhalt 180 kg / 580 l**, Motor 1,5 kW. mit Klemmkasten
108416	**SML 300 - Inhalt 300 kg / 720 l**, Motor 2,2 kW. mit Klemmkasten
108421	**SML 450 - Inhalt 450 kg / 1000 l**, Motor 3,0 kW. mit Klemmkasten
108436	**SML 800 - Inhalt 800 kg / 1620 l**, Motor 4,0 kW. mit Klemmkasten
108460	**SML 1000 - Inhalt 1000 kg / 2050 l**, Motor 5,5 kW. mit Klemmkasten

Schrägmischer SMT - *in Teil-NIRO Ausführung:*

Best.Nr.:	*Artikelbezeichnung*
108543	**SMT 180 - Inhalt 180 kg / 580 l**, Motor 1,5 kW. mit Klemmkasten
108544	**SMT 300 - Inhalt 300 kg / 720 l**, Motor 2,2 kW. mit Klemmkasten
108545	**SMT 450 - Inhalt 450 kg / 1000 l**, Motor 3,0 kW. mit Klemmkasten
108546	**SMT 800 - Inhalt 800 kg / 1620 l**, Motor 4,0 kW. mit Klemmkasten
108547	**SMT 1000 - Inhalt 1000 kg / 2050 l**, Motor 5,5 kW. mit Klemmkasten

Schrägmischer SMN - *in NIRO-Ausführung:*

Best.Nr.:	*Artikelbezeichnung*
108475	**SMN 180 - Inhalt 180 kg / 580 l**, Motor 1,5 kW. mit Klemmkasten
108497	**SMN 300 - Inhalt 300 kg / 720 l**, Motor 2,2 kW. mit Klemmkasten
108502	**SMN 450 - Inhalt 450 kg / 1000 l**, Motor 3,0 kW. mit Klemmkasten
108517	**SMN 800 - Inhalt 800 kg / 1620 l**, Motor 4,0 kW. mit Klemmkasten
108541	**SMN 1000 - Inhalt 1000 kg / 2050 l**, Motor 5,5 kW. mit Klemmkasten

Zubehör:

Best.Nr.:	*Artikelbezeichnung*
108235	Anschlussstutzen schräg ohne Sicke Ø 150 (Typ 180, 300 und 800 kg)
108236	Anschlussstutzen schräg ohne Sicke Ø 200 (Typ 180, 300 und 800 kg)
106653	Anschluss mit Flansch Ø 150 verz. mit Sicke (Typ 450 und 1000 kg)
106648	Anschluss mit Flansch Ø 150 verz. ohne Sicke (Typ 450 und 1000 kg)
106652	Anschluss mit Flansch Ø 150 NIRO mit Sicke (Typ 450 und 1000 kg)
106650	Anschluss mit Flansch Ø 150 NIRO ohne Sicke (Typ 450 und 1000 kg)
106893	Anschluss mit Flansch Ø 200 verz. mit Sicke (Typ 450 und 1000 kg)
106888	Anschluss mit Flansch Ø 200 verz. ohne Sicke (Typ 450 und 1000 kg)
106892	Anschluss mit Flansch Ø 200 NIRO mit Sicke (Typ 450 und 1000 kg)
106890	Anschluss mit Flansch Ø 200 NIRO ohne Sicke (Typ 450 und 1000 kg)
108264	2 Transporträder für Mischer Typ 180, 300 und 450
106925	Übergang eckig auf Ø 200 für Mischauslauf (Typ 180, 300 und 450 kg)
106928	Übergang eckig auf Ø 200 für Mischauslauf (Typ 800 und 1000 kg)
180459	elektrischer Mischerauslauf für Typ 180, 300 und 450 kg
180460	elektrischer Mischerauslauf für Typ 800 kg und 1000 kg
108252	pneumatischer Mischerauslauf Typ 180, 300 und 450 kg
108315	pneumatischer Mischerauslauf Typ 800 und 1000 kg
180448	Schalter-Stecker-Kombination für Motor 1,5 und 2,2 kW. (4,0 - 6,3 A.) mit Motorschutzschalter u. mechan. Zeitschaltuhr, Links-/Rechtslauf umschaltbar
180449	Schalter-Stecker-Kombination für Motor 3,0 und 4,0 kW. (6,3 - 10,0 A.) mit Motorschutzschalter u. mechan. Zeitschaltuhr, Links-/Rechtslauf umschaltbar
180450	Schalter-Stecker-Kombination für Motor 5,5 und 7,5 kW. (11,0 - 17,0 A.) mit Motorschutzschalter u. mechan. Zeitschaltuhr, Links-/Rechtslauf umschaltbar

***** Elektronische Waage für Mischer - siehe Wiegesysteme Seite 48 *****

Erweiterungsmöglichkeiten des Schrägmischers auf Futteraufbereitungsanlage siehe Seite 39

Futtermischer

Gruber ...bekannt für Qualität
www.getreidetechnik.com

Futteraufbereitungsanlage:

Erweiterungsmöglichkeiten auf Futteraufbereitungsanlage:

Durch Aufsatz einer Hammermühle Xtreme 75, 95, 110, 150, 185 oder einer Getreidequetsche 1040-30, 1055-30, 1075-30 kann der Mischer auf eine komplette Futteraufbereitungsanlage erweitert werden.

Best.Nr.:	*Artikelbezeichnung*
108274	**Aufbaurahmen für Quetsche 1040-30** zu Mischer 180 - 450 kg.
108276	**Aufbaurahmen für Quetsche 1055-30** u. **1075-30** zu Mischer 180 - 450 kg.
108335	**Aufbaurahmen für Quetsche 1040-30** zu Mischer 800 - 1000 kg.
108337	**Aufbaurahmen für Quetsche 1055-30** u. **1075-30** zu Mischer 800 - 1000 kg.
108283	**Aufbaurahmen für Hammermühle Xtreme 75/95** zu Mischer 180 - 450 kg.
108291	**Aufbaurahmen für Hammermühle Xtreme 110/150/185** zu Mischer 180 - 450 kg.
108344	**Aufbaurahmen für Hammermühle Xtreme 75/95** zu Mischer 800 - 1000 kg.
108352	**Aufbaurahmen für Hammermühle Xtreme 110/150/185** zu Mischer 800 - 1000 kg.
140583	**Kornbehälter Abm.: 1000 x 1000 x 1255 mm, Inhalt 500 kg** zu Schrägmischer SML/SMT/SMN 450 mit aufgebauter Quetsche 1040-30, 1055-30 oder 1075-30 inkl. Anbauteile, **ohne Schieber, ohne Montage**
140584	**Kornbehälter Abm.: 1250 x 1250 x 1390 mm, Inhalt 1000 kg** zu Schrägmischer SML/SMT/SMN 1000 mit aufgebauter Quetsche 1040-30, 1055-30 oder 1075-30 inkl. Anbauteile, **ohne Schieber, ohne Montage**
140585	**Kornbehälter Abm.: 1000 x 1000 x 1565 mm, Inhalt 500 kg** zu Schrägmischer SML/SMT/SMN 450 mit aufgebauter Hammermühle Xtreme 75 - 185 inkl. Anbauteile, **ohne Schieber, ohne Montage**
140586	**Kornbehälter Abm.: 1250 x 1250 x 1775 mm, Inhalt 1000 kg** zu Schrägmischer SML/SMT/SMN 1000 mit aufgebauter Hammermühle Xtreme 75 - 185 inkl. Anbauteile, **ohne Schieber, ohne Montage**
111759	Absperrschieber 150 x 150
115565	Anschluss Ø 250 für Filterschlauch mit Gestänge (erf. bei Hammermühle Xtreme)
101561	Filterschlauch Ø 380 mm, 0,7 m Länge (erforderlich bei Hammermühle Xtreme)
106183	Schlauchbinder Ø 240 - 260 (erforderlich bei Hammermühle Xtreme)

Getreidequetsche Seite 13, Hammermühlen Xtreme Seite 16, 17 u. 18, Mischer siehe Seite 38

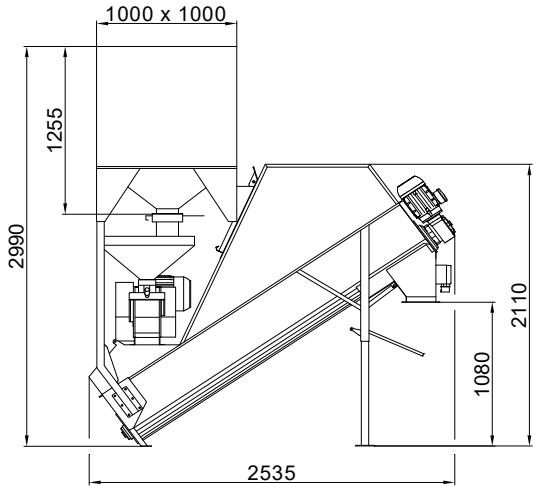

Schrägmischer 450 kg mit Getreidequetsche 1040-30, 1055-30, 1075-30

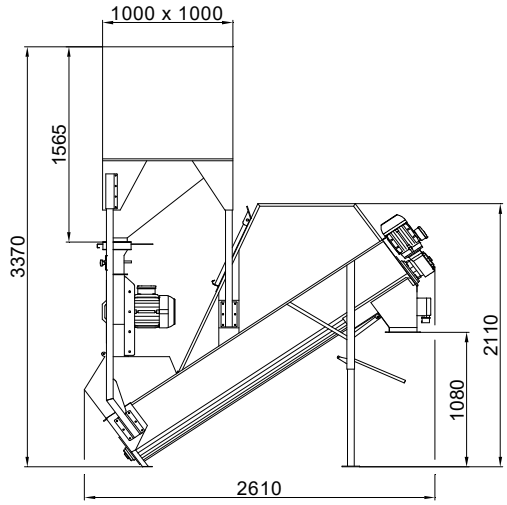

Schrägmischer 450 kg mit Hammermühle Xtreme 75-185

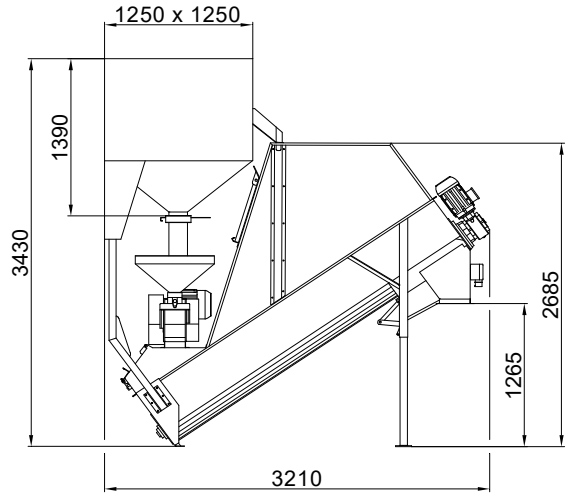

Schrägmischer 1000 kg mit Getreidequetsche 1040-30, 1055-30, 1075-30

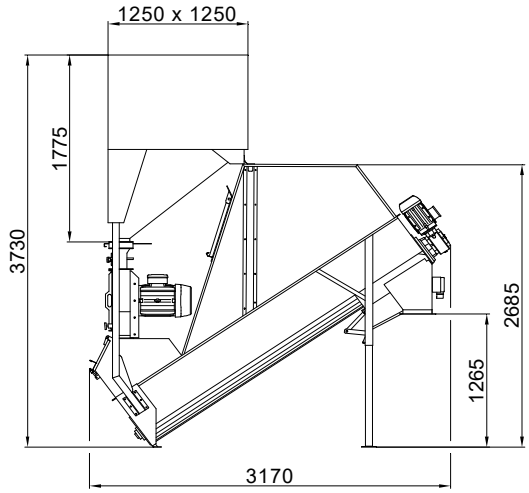

Schrägmischer 1000 kg mit Hammermühle Xtreme 75-185

Waagrechtmischer (Querstrommischer) Type WML 1000

Grundausrüstung:

Mischer mit Getriebemotor 7,5 kW, Deckel, Auslauf elektrisch (Zahnstangenschieber mit Schneckengetriebemotor 0,55 kW und 2 Endlagenschalter) und seitl. Wartungsluke, **ohne Schalter-Stecker-Kombination**.

Best.Nr.:	*Artikelbezeichnung*
211935	**Mischer Type WML 1000, Getriebemotor 7,5 kW./400V. mit Deckel und Auslauf elektr., Inhalt max. 1000 kg**
211937	Fußverlängerung L=550 mm kpl. für Mischer
211936	Auslaufübergang eckig auf Ø 250

Abmessung:
Windungsdurchmesser außen: 980 mm

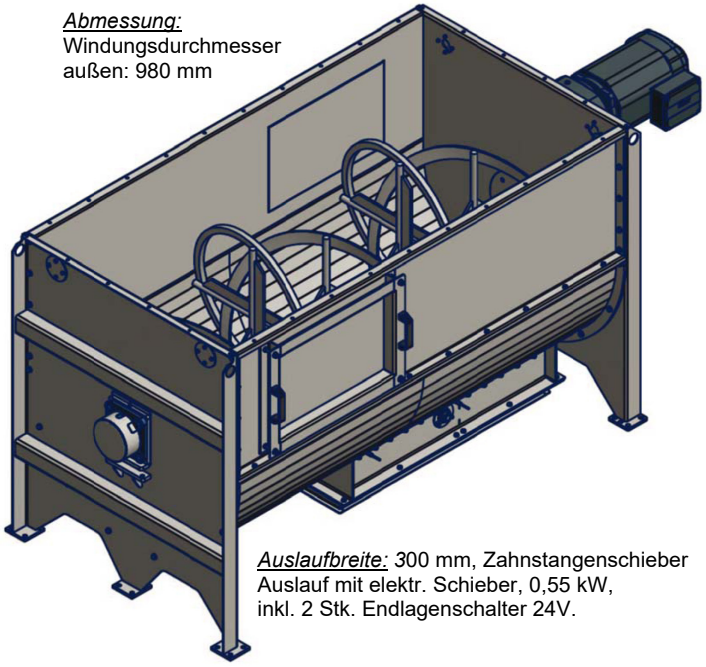

Auslaufbreite: 300 mm, Zahnstangenschieber Auslauf mit elektr. Schieber, 0,55 kW, inkl. 2 Stk. Endlagenschalter 24V.

Bild:
Waagrechtmischer 1000 kg (Mischvolumen 2000 Liter - effektiv nutzbar, mit gegenläufigen Mischwendeln)

Vorteile bzw. Einsatzgebiet:

- Mischgut: Mehl bzw. Schrot und Schüttgüter (trocken u. frei fließend)
- Für gewerblichen oder industriellen Einsatz
- Staubfreier und rascher Mischvorgang dank gegenläufiger Mischwendel - nur 3-5 Minuten. Optional kann gegen Aufpreis ein Vor- und Nachbehälter bestellt werden, dadurch erhöht sich die Mischleistung auf 12 Intervalle pro Stunde
- Antrieb durch Flachgetriebemotor 7,5 kW
- Niedrige Einfüllhöhe für bequeme Beschickung
- Leichte Reinigung des Innenraumes durch Wartungsluke
- Auf Wunsch mit Schalter-Stecker-Kombination steckerfertig
- ATEX Ausführung gegen Aufpreis

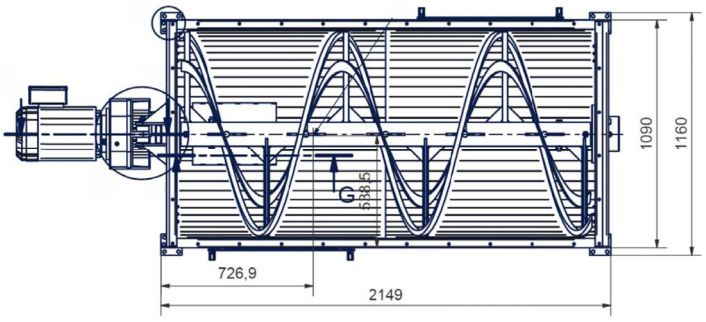

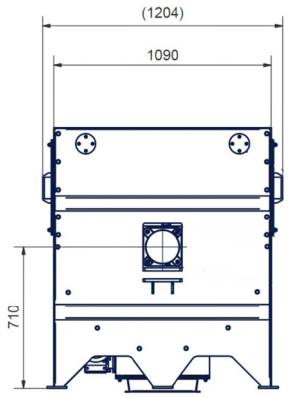

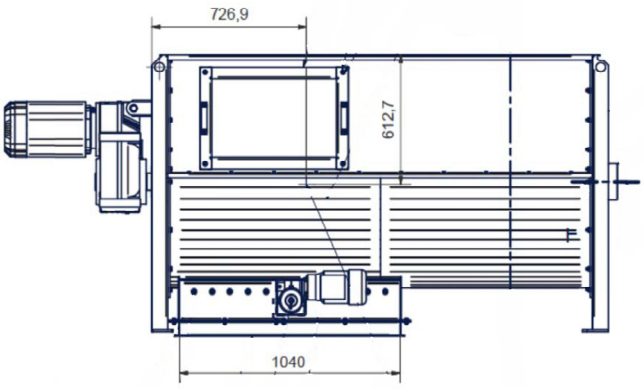

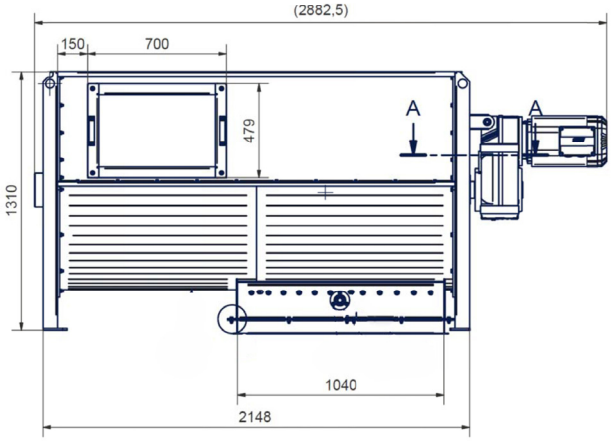

Notizen

Wirkstoffbehälter für Mischanlagen

Gruber ...bekannt für Qualität
www.getreidetechnik.com

Wirkstoffbehälter mit Abdeckung

Niro-Ausführung für waagrechten Schneckeneinbau

Gruber-Dosierbehälter eignen sich besonders für die Lagerung und Förderung von Mineralstoffen zur Eindosierung in Fütterungsanlagen, sowie in Verbindung mit computergesteuerten Mahl- und Mischanlagen. Die Brückenbildung wird im Behälter durch eine steile Trichterneigung und zwei senkrechten Stirnwänden weitgehend vermieden. Die Schnecke läuft am Boden über die gesamte Behälterlänge. Der Wirkstoffbehälter kann sowohl mit einer flex. Schnecke als auch mit einer starren Förderschnecke (100 mm Ø) bestückt werden. Nicht geeignet für Fischmehl, pelletiertes Futter oder ähnliche Produkte.

Bild: Wirkstoffbehälter mit Abdeckung

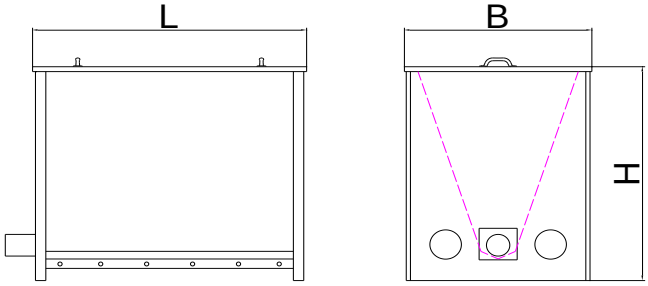

Abm.	Typ A	TypB
B	700 mm	700 mm
L	600 mm	1000 mm
H	875 mm	875 mm

Bild: Aufnahmebehälter für Sackware oder Big Bags

Big-Bag Aufnahmebehälter:

weitere Einzelteile für Förderspiralen siehe Seite 44/45

Grundausrüstung:
Behälter NIRO, mit Gitter, Deckel und Montageschienen für Einlaufkasten

Best.Nr.:	*Artikelbezeichnung*
157655	Aufnahmebehälter für Sackware oder Big Bags, kpl. mit Gitter, Deckel und Montageschienen für Einlaufkasten, NIRO-Ausführung, Inhalt ca. 70 Liter, Durchmesser oben 500 mm, Höhe 500 mm

Wirkstoffbehälter:

Grundausrüstung:
Behälter NIRO, mit Deckel, 2 Standardgrößen im Programm

Best.Nr.:	*Artikelbezeichnung*	*Abmessung (b x l x h)*	*Inhalt*
113546	Type A, NIRO	700 x 600 x 875 mm	0,12 m^3 / ca. 80 kg.
113556	Type B, NIRO	700 x 1000 x 875 mm	0,24 m^3 / ca. 150 kg.

Zubehörteile für Wirkstoffbehälter:

Bei Verwendung einer starren Schnecke 100 Ø wird benötigt:

Best.Nr.:	*Artikelbezeichnung*
113565	Anbauteile für Getriebemotor
219637	Getriebemotor 0,37 kW./ 60 Upm. (Lstg. ca. 12 kg./min.)
105489	Getriebemotor 0,55 kW./ 137 Upm. (Lstg. ca. 25 kg./min.)
105490	Getriebemotor 0,75 kW./ 226 Upm. (Lstg. ca. 40 kg./min.)
105491	Getriebemotor 1,1 kW./ 362 Upm. (Lstg. ca. 65 kg./min.)
104161	Schneckenverlängerung verzinkt 100 Ø / 1,0 m mit Schelle
104163	Schneckenverlängerung verzinkt 100 Ø / 2,0 m mit Schelle
104165	Schneckenverlängerung verzinkt 100 Ø / 3,0 m mit Schelle
103735	Auslaufkopf mit Lager und Anschluss für Ablaufrohre 150 Ø

Bei Verwendung einer Förderspirale wird benötigt:

Best.Nr.:	*Artikelbezeichnung*
220198	Anbauteile für Spiralschnecke 75 Ø (NIRO) Typ A
220202	Anbauteile für Spiralschnecke 75 Ø (NIRO) Typ B
220200	Anbauteile für Spiralschnecke 90 Ø (NIRO) Typ A
220204	Anbauteile für Spiralschnecke 90 Ø (NIRO) Typ B